VEILIGHEID
SÉCURITÉ

Gebruik dit apparaat alleen voor het beoogde gebruik zoals beschreven in de installatiehandleiding.
- Het toestel is alleen geschikt voor residentieel gebruik. Het toestel is NIET geschikt voor industrieel gebruik.
- De installatie van de Renson Flux Wall moet worden uitgevoerd volgens de algemene en plaatselijk geldende bouw-, veiligheids-en installatievoorschriften van gemeentelijke/stedelijke en/of andere instanties.

N'utilisez cet appareil que pour l'usage auquel il est destiné, tel qu'il est décrit dans le manuel d'installation.
- *L'appareil convient uniquement à un usage résidentiel. L'appareil n'est PAS adapté à un usage industriel.*
- *L'installation du Renson Flux Wall doit être effectuée conformément aux réglementations générales et locales en matière de construction, de sécurité et d'installation des autorités municipales/urbaines et/ou autres.*

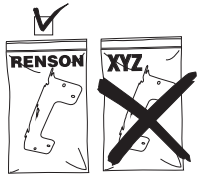

Gebruik enkel originele Renson-onderdelen

Utiliser uniquement pièces d'origine Renson

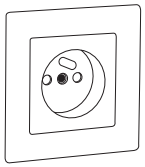

230 VAC
50/60 Hz

Toestel enkel geschikt voor aansluiting op 230 VAC - 50/60 Hz

Dispositif uniquement convient pour connexion à 230 VAC - 50/60 Hz

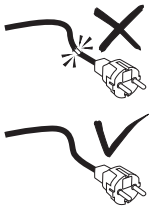

Gebruik geen beschadigd netsnoer

Ne pas utiliser un cordon d'alimentation endommagé

Veiligheids-schoenen verplicht

Chaussures de sécurité obligatoire

Veiligheids-helm verplicht

Casque de sécurité obligatoire

Veiligheids-handschoenen verplicht

Gants de sécurité obligatoire

Deze snelstartgids bevat de meest essentiële zaken om de Renson Flux Wall te installeren. Lees de meegeleverde veiligheidsvoorschriften en de specifiek te nemen veiligheidsmaatregelen alvorens de installatie te beginnen.

Ce guide de démarrage rapide contient les éléments essentiels pour l'installation du Flux Wall de Renson. Veuillez lire les instructions générales de sécurité et les précautions de sécurité spécifiques inclus dans l'emballage avant de commencer l'installation.

RENSON® Headquarters
Maalbeekstraat 10 • B-8790 Waregem
Tel: +32 56 30 30 00
info@renson.be • **www.renson.net**

Installatiehandleiding
Manuel d'installation

FLUX WALL

Apart te bestellen / *A commander séparément*

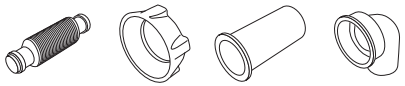

Condenskit 17792
Kit de siphonage à sec 17792

RENSON®

E0000983 36022 03/26

RENSON®

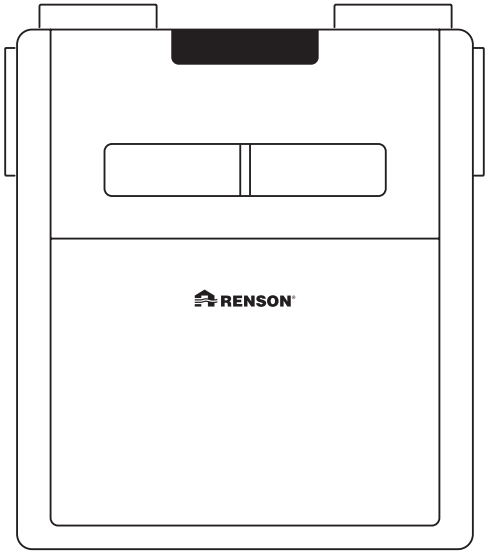

Flux Wall

QUICK START GUIDE

Voor volgende producten / Pour les produits suivants :

34594	Flux+ Wall 475	34595	Flux+ Wall 650
34596	Flux+ Wall 475 ERV	34597	Flux+ Wall 650 ERV
34598	Flux Go Wall 330	34599	Flux Go Wall 400

Lees de handleiding

Lire le manuel

Wees voorzichtig

Caution

Lees deze belangrijke informatie en de installatiehandleiding zorgvuldig door voordat u het toestel gaat opstarten.

Veuillez lire attentivement ces informations importantes et le guide d'installation avant de mettre l'appareil en service.

1

Linkse positie
(Standaard fabrieksinstelling)
Position gauche
(réglage par défaut en usine)

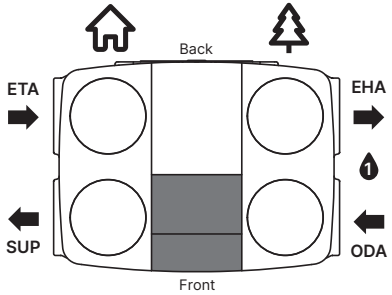

Rechtse positie
Position droite

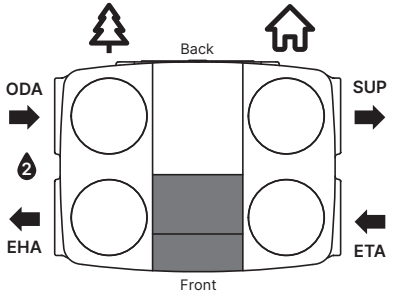

2

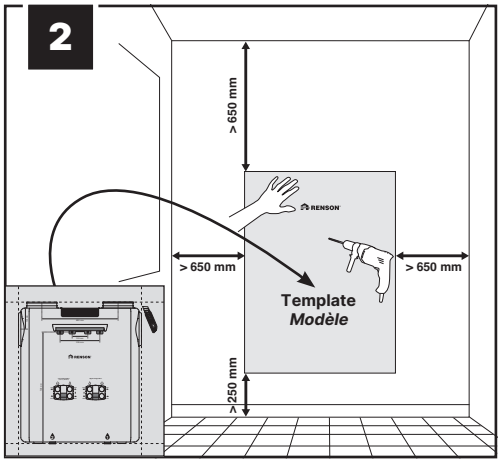

3

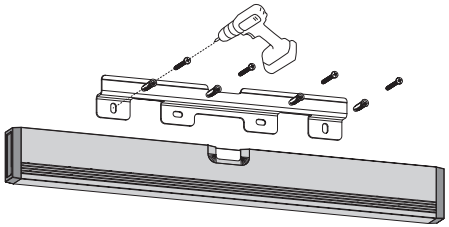

4

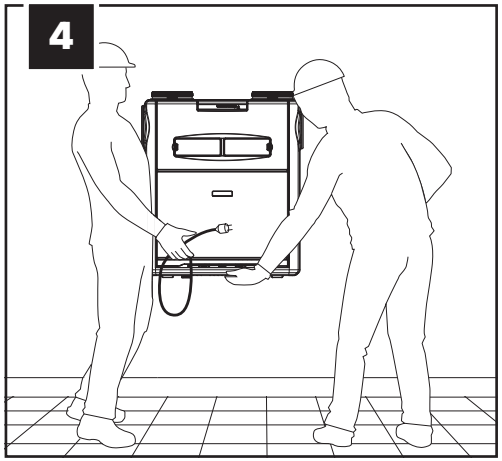

5

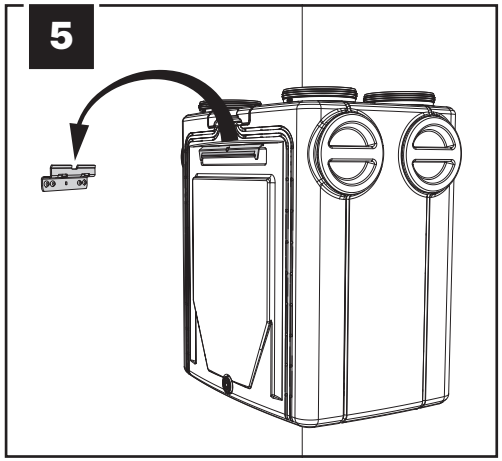

6

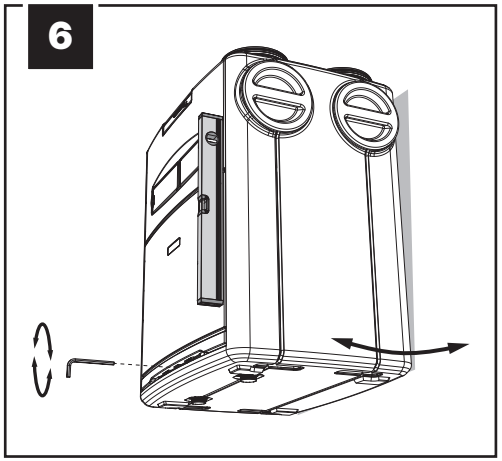

7

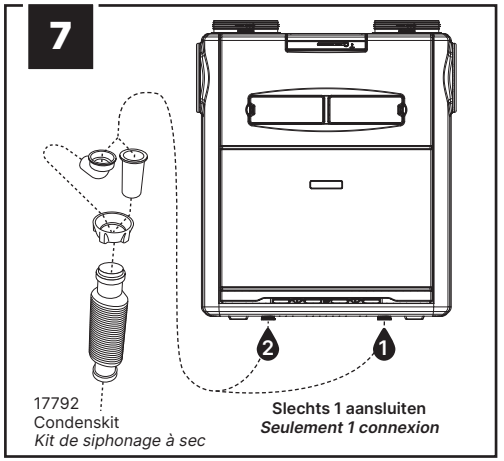

8

Installeer accessoires
Installer des accessoires

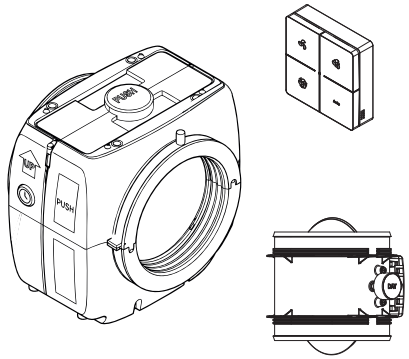

9

Uitwisselbaar
Interchangeable

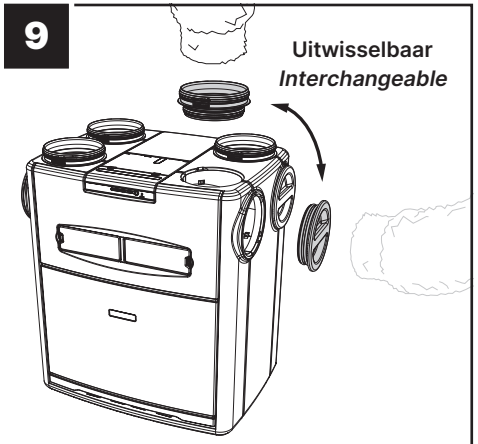

10

Aansluiten op 230V netspanning
Raccorder au réseau 230 V

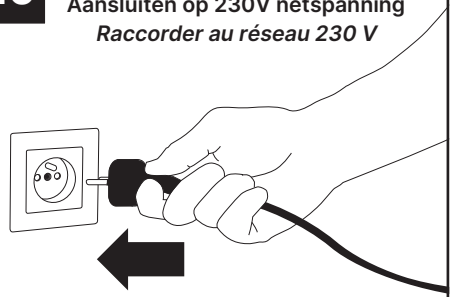

Stopcontact max 1.5 m verwijderd van toestel

Prise de courant à une distance maximale de 1,5 m de l'appareil

11
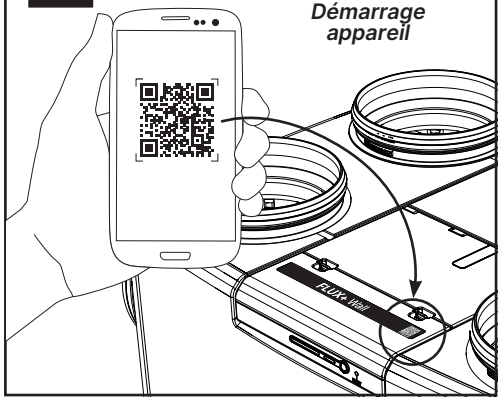
Opstart toestel
Démarrage appareil