FLUX+ FLAT

HANDLEIDING GEBRUIKER

RENSON®

Inhoudstafel

ALGEMEEN 4

1 • Algemeen 5
- 1.1 • Versiebeheer 5
- 1.2 • Talenversie 5
- 1.3 • Gebruik van deze handleiding 5
- 1.4 • Elektronische versie 5
- 1.5 • Gebruikte symbolen 6
- 1.6 • Afkortingen 6
- 1.7 • Definities 7

GEBRUIKER 8

2 • Opstelling en installatie (Safety) 9
- 2.1 • Algemene voorschriften en veiligheidsvoorschriften 9
- 2.2 • Veiligheidsvoorschriften 10
- 2.3 • Systeem in bedrijf 11
- 2.4 • Specifieke maatregelen 11
- 2.5 • Elektrisch 12
- 2.6 • Bewegende onderdelen 12
- 2.7 • Privacyverklaring 13

3 • Werking Flux+ Flat 14
- 3.1 • Vraaggestuurde ventilatie en warmte recuperatie 14
- 3.2 • Werkingsprincipe 14
- 3.3 • Regeling ventilator 14
- 3.4 • Breeze functie 15
- 3.5 • Bypass functie 15

4 • De Flux+ Flat online brengen 16
- 4.1 • De Flux+ Flat aansluiten op het thuisnetwerk 16
  - 4.1.1 • Mogelijke manieren om de Flux+ Flat te verbinden met het thuisnetwerk 16
- 4.2 • My-Lio end-user webportal 17
- 4.3 • De Flux+ Flat in Smarthome 17

5 • Bediening 18
- 5.1 • Bedieningsfunctionaliteiten 18

6 • Begrippenlijst 19

7 • Onderhoud 20
7.1 • Periodiciteiten 20
7.2 • Reinigen en vervangen filters 21
7.3 • Reinigen van warmtewisselaar 22
7.4 • Werking van het toestel 25
7.4.1 • Controle storingsmeldingen 25
7.4.2 • Controle LED weergave 25
7.4.3 • Controle van de luchtkwaliteit/ventilatiedebiet 25
8 • Documenten 26
8.1 • Productkaart 225 m³/h versie 26
8.2 • Productkaart 275 m³/h versie 27
9 • Service 28
9.1 • Service aanvraag 28
9.2 • Garantievoorwaarden gebruiker 28
10 • Privacy Statement 28
10.1 • Gegevens uit de Flux+ Flat 28
10.2 • Gegevenstoegang 28
10.2.1 • Situatie 1: bewoner = eigenaar 29
10.2.2 • Situatie 2: bewoner ≠ eigenaar (huur/verhuur situatie) 29

ALGEMEEN

1 • Algemeen

De RENSON® Flux+ Flat is een balansventilatiesysteem met warmteterugwinning. Het toestel brengt verse lucht mechanisch binnen in de woning en voert vervuilde lucht mechanisch af uit de woning met behulp van 2 geïntegreerde ventilatoren.
De Flux+ Flat is een professioneel product en dient dus geplaatst te worden door een installateur die bij Renson opleiding heeft gevolgd.
Er zijn 2 handleidingen voor de Flux+ Flat: één voor de installateur en één voor de gebruiker.

- De **handleiding installatie & onderhoud** bezit alle nodige informatie omtrent installatie, foutoplossing en onderhoud. Neem eerst deze handleiding nauwgezet door vooraleer de unit aangesloten of onderhouden wordt.
- De **handleiding gebruiker** bezit alle nodige informatie omtrent het gebruik van het toestel, eenvoudig onderhoud en vaststelling van foutmeldingen.

1.1 • Versiebeheer

RENSON® behoudt zich het recht om technische wijzigingen in de besproken producten aan te brengen.
De meest recente handleiding kunt u downloaden op www.renson.eu.

1.2 • Talenversie

Deze Nederlandse versie is de originele versie. Eventuele andere talenversies zijn vertalingen. In geval van onverenigbaarheid is de Nederlandse versie de standaardversie.

1.3 • Gebruik van deze handleiding

Deze handleiding begint met een algemene beschrijving van de Renson Flux+ Flat Unit. Lees deze hoofdstukken eerst na om u vertrouwd te maken met de functie en de plaats van de belangrijkste onderdelen.
Daarna volgen procedures om de Renson Flux+ Flat Unit:

- in gebruik te nemen.
- te onderhouden.

1.4 • Elektronische versie

Deze handleiding is enkel elektronisch beschikbaar als pdf-bestand.
Het pdf-bestand bevat bladwijzers (bookmarks) in de linker marge waarmee u snel naar de gewenste informatie kunt doorklikken.
Telkens de cursor verandert in een -symbool kunt u op de link klikken om naar de gewenste informatie te gaan. U kunt rechts bovenaan de pagina op het -symbool klikken om terug te keren naar de Inhoudstafel.

Bewaar de “quick start guide” van de handleiding in de nabijheid van het toestel.

1.5 • Gebruikte symbolen

Tip: niet-essentiële, nuttige informatie.

Waarschuwing: het niet correct uitvoeren van de procedure kan ongewenste resultaten of schade aan de Renson Flux+ Flat Unit tot gevolg hebben.

Gevaar: het niet correct uitvoeren van de procedure kan een persoonlijk letsel tot gevolg hebben.

De **CE-markering** geeft aan dat een product volgens de fabrikant aan alle EU-eisen voldoet qua veiligheid, gezondheid en milieubescherming.

UKCA-markering: het product voldoet aan de verordeningen van de betreffende wetten in Engeland, Wales en Schotland.

Waarschuwing voor gevaarlijke elektrische spanning.
Het product werkt met hoge spanningen.

Apparaat binnenshuis te gebruiken.

Dit elektrische apparaat moet door de eigenaar gescheiden van restafval worden ingeleverd.

Voor een correcte installatie dient de technische installatie handleiding geraadpleegd te worden.

Voor een correct gebruik van het toestel dient de gebruikershandleiding geraadpleegd te worden.

1.6 • Afkortingen

De volgende afkortingen worden gebruikt in deze handleiding:

Afkorting	Betekenis
	CERTIFICATIE
AREI	Algemeen Reglement van de Elektrische Installatie
EMC	ElektroMagnetische Compatibiliteit
	LUCHTSTROMEN WTW SYSTEEM
EHA	Exhaust air, vervuilde afvoerlucht die naar buiten wordt geblazen
ETA	Extracted air, vervuilde afvoerlucht uit interieur
ODA	Outdoor air (buitenlucht), verse lucht die de woning binnenkomt
SUP	Supply air, verse lucht die in het interieur wordt geblazen
HA	Huisaansluiting (ETA & SUP) - wordt aangeduid met een huisje
BA	Buitenaansluiting (EHA & ODA) - wordt aangeduid met een boompje
	MATERIALEN WTW SYSTEEM
EPP	geëxpandeerd en thermisch isolerend Polypropyleen
	SI EENHEDEN EN ALGEMENE BEGRIPPEN
Pa	Pascal, eenheid voor druk (1 Newton op 1 m^2)
ppm	Parts per millon, een maat voor concentratie
CO_2	Kooldioxide, een maat voor menselijke aanwezigheid
VOC	Volatile Organic Components, een maat voor polluenten in huis
WTW	Warmteterugwinning, een methode voor het hergebruik van warmte

1.7 • Definities

De volgende termen worden in deze handleiding gebruikt:

Term	Betekenis
Systeem-D	Ventilatiesysteem met mechanische toevoer + mechanische afvoer van lucht
Toestel	Renson Flux+ 225 Flat & Flux+ 275 Flat
Ventilatiesysteem	Het toestel met bijhorende leidingen, en bedieningselementen
Leidingdruk	Elk leidingssysteem in een woning heeft een karakteristieke drukval (leidingskarakteristiek)
Plenumbox	Verdeelbox om zowel de toevoer en de afvoerlucht in de verschillende vertrekken te realiseren.
Ventielen	Regelbare openingen die zowel de toevoerlucht als de afvoerlucht in de verschillende vertrekken faciliteren.
Pulsie / Supply / SUP	Het toevoeren van lucht in de woning
Extractie / ETA	Het afvoeren van lucht in de woning
Bypass	Een klassieke bypass biedt de mogelijkheid de warmtewisselaar te omzeilen indien geen koude of warmte wisseling noodzakelijk is.
Thermisch rendement	De efficiëntie van de overdracht van de warmte of koude zal resulteren in een thermisch rendement
Condensafvoer	Het uitwisselen van de luchtstromen en warmteoverdracht resulteert afhankelijk van de temperatuur en luchtvochtigheid in productie van condens, het vocht moet hierbij afgevoerd worden via een condensafvoer.
Filters	Om het kostbare toestel (warmtewisselaar, fans, sensoren) te beschermen, is het noodzakelijk dat op regelmatig tijdstip de 2 filters die in het toestel zitten worden vervangen (zie hoofdstuk onderhoud).
Vorstbescherming	Indien nodig zal het toestel bij kritische temperaturen werken met onbalans om te vermijden dat de warmtewisselaar zou invriezen.
Plafondmontage	De Renson Flux+ Flat kan men met de bijgeleverde Smart Fixation op een gebruiksvriendelijke manier aan het plafond bevestigen, en tevens na montage, onderhouden.
Wandmontage	De Renson Flux+ Flat kan men ophangen aan de muur en dit op 2 verschillende wijzes. Men kan het toestel ophangen volgens de verticale methode, wederom afhankelijk van hoe men pulsie en extractie wil, kan men het toestel dan nog eens 180 graden draaien. Een andere mogelijkheid is om het toestel op te hangen in horizontale modus, teneinde zoveel mogelijk vrije ruimte boven, of onder het toestel nog te kunnen benutten.
Wandmontage verticaal	Wanneer het toestel aan de muur hangt met 1 van de korte zijden bovenaan. Welke zijde gekozen wordt hangt af van aan welke kant men de pulsie of de extractie wil plaatsen. HA (⌂) zit hierbij steeds bovenaan, BA (⚠) onderaan.
Wandmontage horizontaal	Indien men het toestel aan de muur plaatst met de elektronicabehuizing aan de bovenkant, dan is het toestel in de horizontale montage geplaatst. Het elektronica bakje moet hierbij altijd bovenaan zitten in deze montagevorm.
Constant Flow	Onafhankelijk van variatie in drukken door omstandigheden binnenshuis of vervuiling van filters, zal het toestel er altijd voor zorgen dat de gewenste debieten gehanteerd worden. Hierdoor kan ook te allen tijde gegarandeerd worden dat het thermisch rendement optimaal is.

GEBRUIKER

2 • Opstelling en installatie (Safety)

2.1 • Algemene voorschriften en veiligheidsvoorschriften

Het toestel in deze verpakking voldoet aan de voorgeschreven CE-veiligheidsvoorschriften en UK Conformity Assessment.

De Flux+ Flat voldoet aan de wettelijke eisen die gesteld worden aan elektrische apparaten.

AREI
Het stopcontact waarop u het toestel aansluit op de netspanning moet voldoen aan de bepalingen van het AREI.

UKCA
Het toestel in de verpakking voldoet aan de voorgeschreven UKCA-veiligheidsvoorschriften.

2.2 • Veiligheidsvoorschriften

OPGELET

- Het negeren van onderstaande waarschuwingen kan leiden tot storing of prestatieverlies maar ook tot brand, elektrische schok of letsel.
- Een toestel dat niet volgens de montagevoorschriften is geïnstalleerd, valt buiten de garantie.

- Dit toestel is bedoeld voor gebruik binnenshuis, in huishoudelijke omgeving. Bij een afwijkende opstelling, neem contact op met RENSON®.
- Alleen een installateur die door RENSON® opgeleid werd mag de Flux+ Flat installeren, aansluiten, in bedrijf stellen en onderhoud uitvoeren anders dan in de gebruikshandleiding staat omschreven.
- De Flux+ Flat mag NIET in ruimtes geplaatst worden waar de volgende zaken aanwezig zijn of zich kunnen voordoen:
  - Overdadig vettige atmosfeer
  - Corrosieve of ontvlambare gassen, vloeistoffen of dampen
  - Omgevingstemperatuur boven de 40°C of lager dan 0°C. Voor een goede werking wordt het Flux toestel op een vorstvrije plaats geïnstalleerd. Indien dit niet mogelijk is, kan bij uitzondering het toestel worden geïnstalleerd op een plaats met omgevingstemperatuur tot -5°C, mits de condensafvoer geïsoleerd wordt.
  - Relatieve vochtigheid hoger dan 90% of buitenopstelling
- Het toestel en bijhorende onderdelen en bedieningen, mogen niet gebruikt worden op plaatsen waar ze mogelijk onderworpen kunnen zijn aan waterstralen.
- Alle bekabeling dient uitgevoerd te worden door een gekwalificeerd persoon.
- Zorg ervoor dat de elektrische voeding overeenstemt met 230V, 1 fase, 50 Hz.
- Hou bij installatie rekening met de conformiteit van geluidseisen volgens de geldende norm (België: NBN S01-400-1, rubriek 8).
- Voor de aanvoer van verse lucht en afvoer van vervuilde lucht moet toe- en afvoer van buitenlucht voorzien worden via het dak (dakdoorvoeren) of via de muur (muurdoorvoeren). Hou er rekening mee dat de dakdoorvoeren voldoende waterwerend zijn en dat de drukval minimaal gehouden wordt.
- Het toestel kan enkel gebruikt worden met de gepaste RENSON® accessoires en bediening.
- Aanpassingen aan de Flux+ Flat zijn niet toegestaan.
- Het toestel kan niet geopend worden zonder gereedschappen. Openen van het toestel kan leiden tot schade van het toestel of tot persoonlijk letsel.
- Neem de nationale/regionale/bedrijfsgebonden voorschriften in acht bij werken in kleine ruimtes.
- De installatie van de Renson Flux+ Flat dient uitgevoerd te worden in overeenstemming met de algemene en plaatselijk geldende bouw-, veiligheids- en installatievoorschriften van gemeentelijke/stedelijke en/of andere instanties.
- Het toestel dient geïnstalleerd te worden in overeenstemming met de nationale bedradingsvoorschriften, die aanvullende eisen kunnen stellen ten opzichte van IEC 60335.
- Als het netsnoer beschadigd is, moet het vervangen worden door de fabrikant, diens onderhoudsvertegenwoordiger of gelijkaardig gekwalificeerde personen om gevaar te vermijden.
- De Renson Flux+ Flat is dusdanig geconstrueerd dat bij normaal gebruik en zonder doelgerichte handelingen het niet mogelijk is in aanraking te komen met bewegende of spanningsvoerende onderdelen.
- Het apparaat moet aanrakingsveilig gemonteerd worden. Dit houdt o.a. in dat onder normale bedrijfsomstandigheden niemand bij bewegende of spanningsvoerende delen van de ventilatorunit kan komen zonder daar een bewuste handeling voor te doen, zoals:
  - Demonteren van de afdekplaat.
  - Loskoppelen van een luchtkanaal en/of afdekdop op de aanzuig- of afblaaspunten tijdens normaal regime.

OPGELET

- Het ventilatiesysteem dient permanent te functioneren, dwz dat de Flux+ Flat nooit uitgeschakeld mag worden (wettelijke verplichting volgens NBN D50-001 Hoofdstuk 4.2 Systeem D).
- Het toestel is alleen geschikt voor gebruik in woningen. Het toestel is niet geschikt voor industrieel gebruik, zoals in zwembaden of sauna's. Installatie in een industriële omgeving kan het toestel beschadigen.

2.3 • Systeem in bedrijf

- Het is de taak van de installateur om de gebruiker mee te geven hoe het toestel werkt en hoe het onderhouden kan worden.
- Gebruik het apparaat alleen voor toepassingen waarvoor het apparaat ontworpen is, zoals in de handleiding vermeld.
- Instructies voor het onderhoud dienen nauwgezet opgevolgd te worden om schade en/of slijtage te voorkomen.
- Het is aanbevolen een onderhoudscontract af te sluiten.

2.4 • Specifieke maatregelen

OPGELET

Zorg ervoor dat Renson Flux+ Flat ten allen tijde gemakkelijk toegankelijk blijft, zodat onderhoud en service gemakkelijk kan gebeuren.

- De Renson Flux+ Flat voldoet aan de wettelijke eisen die gesteld worden aan elektrische apparaten.
- De ventilatorunit kan enkel gebruikt worden met de gepaste RENSON® accessoires.
- Gebruik RENSON® Easyflex luchtkanalen om een luchttransport volgens de beste luchtdichtheidsklasse D te garanderen.
- Voorzie RENSON® extractie- en pulsieventielen. Dit resulteert in een lager energieverbruik en lagere geluidsproductie van de ventilatoren.
- Voorzie RENSON® Aludec luchtflexibels of Acoudec luchtflexibels met sterk akoestisch dempende eigenschappen. Voorzie Isodec als luchtflexibels met thermisch isolerende eigenschappen.
- Voorzie RENSON® dak- en/of muurdoorvoer om de drukval tot een minimum te beperken. Dit resulteert in een lager energieverbruik en lagere geluidsproductie van de ventilatoren.
- Wanneer de Renson Flux+ Flat gecombineerd wordt met producten voor compartimentering om verspreidingsrisico van vuur te verminderen: Zorg ervoor dat de brandklep/vlinderklep/manchet/... voldoende vrije luchtdoorgang heeft om drukverlies te beperken. Een verkeerde keuze van type kan leiden tot slecht functioneren van de Renson Flux+ Flat.

2.5 • Elektrisch

OPGELET

- Sluit het toestel aan op een ~220-240 V - 50/60 Hz-voeding. Elke andere stroomaansluiting veroorzaakt schade aan het toestel.
- Het toestel dient permanent te functioneren, d.w.z. op basis van de geldende wetgeving (NBN D50.001) dient een permanente ventilatie tewerkgesteld worden, teneinde ook een goede werking van dit sensorgestuurde systeem te verzekeren, mag het toestel ook nooit uitgeschakeld worden.
- Schakel de voeding naar het toestel altijd uit voor u begint te werken aan het ventilatiesysteem. Wanneer het toestel open staat terwijl het werkt, kan dit leiden tot persoonlijk letsel. Zorg dat het toestel niet per ongeluk kan worden ingeschakeld. Het spanningsloos stellen van het toestel kan men bekomen door het voedingssnoer uit de wandcontactdoos te halen of door het uitschakelen van de zekering. Meet na of dit daadwerkelijk gebeurd is bij enige twijfel. Hierbij moet men tenminste 30 seconden wachten bij de heraansluiting van de voeding.
- Indien het netsnoer beschadigd is kan dit enkel vervangen worden door het artikel van Renson 76015065. Indien dit niet gerespecteerd wordt, en een andere bekabeling gebruikt wordt, vervalt alle garantie en/of aansprakelijkheid voor het slecht functioneren van het product.
- Indien het toestel in een vochtrijke ruimte geïnstaleerd wordt dient de bijgeleverde cover gemonteerd te worden rond de PCB behuizing voor extra bescherming van de elektrische componenten (zie hoofdstuk Extra bescherming PCB van de installatie- en onderhoudshandleiding).

Elektronische componenten
Statische elektriciteit kan schade aanrichten aan de elektronica.

OPGELET

Neem bij het werken met elektronica altijd beschermende maatregelen, zoals het dragen van een geaarde polsband.

2.6 • Bewegende onderdelen

OPGELET

- Sluit altijd eerst luchtkanalen van minimaal 500 mm aan op het toestel voordat u de voeding aansluit. Hierdoor kan niemand de motor aanraken wanneer het toestel in werking is.
- Elke aan- en afzuig heeft 2 potentiële aansluitingen. Een aansluiting die niet in gebruik is, moet worden afgedicht met een dop in combinatie met een schroef. Alvorens het toestel te verlaten moet de installateur alle openingen hebben afgesloten met ofwel een buis, ofwel een dop in combinatie met een schroef.

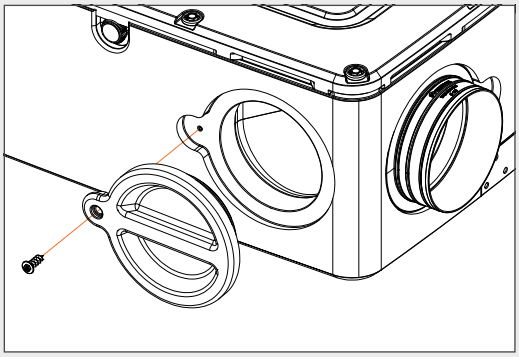

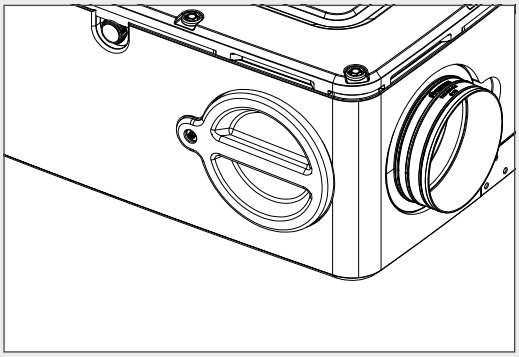

Na de installatie bevinden alle onderdelen die kunnen leiden tot persoonlijk letsel zich veilig in de behuizing.
U kunt de behuizing alleen openen met gereedschap.

2.7 • Privacyverklaring

- Indien dit toestel wordt verbonden met het internet, verzendt het automatisch diverse toestelgegevens aan Renson.
- Voor meer informatie omtrent deze gegevensverwerking, zie www.renson.eu/privacy of contacteer ons op privacy@renson.be.
- De sensordata van de luchtkwaliteit worden gebruikt om grafieken (historiek) te kunnen weergeven aan de gebruiker.
- Als installateur heeft u niet automatisch recht op inzage van deze sensordata van de Renson Flux+ Flat die u installeerde, cfr Algemene Verordening Gegevensbescherming (GDPR).

3 • Werking Flux+ Flat

3.1 • Vraaggestuurde ventilatie en warmte recuperatie

De Renson Flux+ Flat is een balansventilatiesysteem met geïntegreerde warmteterugwinning met tegenstroomwarmtewisselaar. Het toestel brengt verse lucht mechanisch binnen in de woning en voert vervuilde lucht mechanisch af uit de woning met behulp van 2 geïntegreerde ventilatoren. De Renson Flux+ Flat is een professioneel product en dient dus geplaatst te worden door een gekwalificeerde installateur.

Op basis van een intelligente vraagsturing werkt de Flux+ Flat automatisch, en zorgt het toestel 24h voor een goede luchtkwaliteit. Hiervoor heeft het product geïntegreerde sensoren.

3.2 • Werkingsprincipe

De Renson Flux+ Flat is uitgerust met twee sensorprints die uitgerust zijn met vier sensoren (RH + TEMP + VOC + CO_2) die dienen om de lucht die van buiten komt en die uit de woning komt te meten.

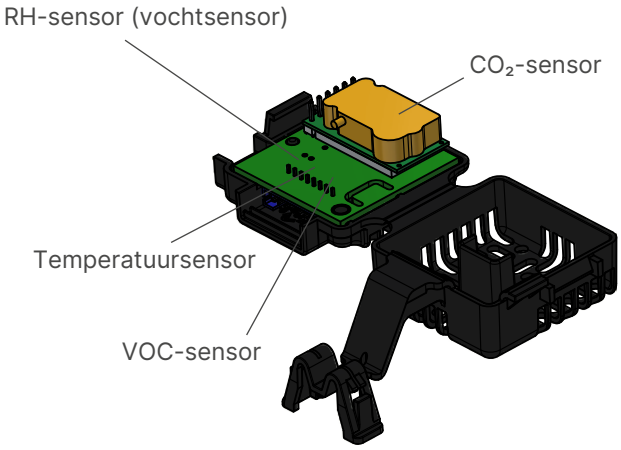

3.3 • Regeling ventilator

Constant flow technologie
Met behulp van constant flow technologie, zorgt de Flux+ Flat ervoor dat het gekozen debiet ook wordt bewaakt, zelfs wanneer de filters vervuild geraken na verloop van tijd. Of wanneer de drukken in de woningen wijzigen door bijvoorbeeld deuren die worden open of dicht gezet.

3.4 • Breeze functie

De Flux+ Flat is standaard uitgerust met een Breeze functie. De Breeze functie ondersteunt de natuurlijke afkoeling van de woning in de zomer.

Wat houdt de Breeze functie in?
Wanneer in de zomer de buitentemperaturen overdag flink de hoogte in gaan, biedt de Flux+ Flat ondersteuning om ’s nachts de frisse lucht binnen te laten; alle aangesloten ruimtes worden op hoger debiet (nominaal debiet) geventileerd.

Activatie van de Breeze functie
De Breeze regeling gebeurt automatisch, maar kan enkel ’s nachts actief zijn (tussen 0u en 6u) indien de gemiddelde binnentemperatuur (gemeten door de interne sensoren) groter is dan de minimumtemperatuur (bijvoorbeeld 24°C). De minimumtemperatuur is naar wens instelbaar in de app. Wanneer de Breeze functie actief is, duurt dit minimum 1 uur.

3.5 • Bypass functie

Een bypass zorgt ervoor dat in warme zomerperiodes relatief koele buitenlucht (vaak 's nachts) direct naar binnen wordt geleid, zonder gebruik te maken van de WTW. De Flux+ Flat heeft hiervoor 2 kleppenbatterijen waardoor het toestel de luchtstromen kan scheiden.

4 • De Flux+ Flat online brengen

Met de SmartConnect aansluiting kan de Flux+ Flat aangesloten worden op het thuisnetwerk*. Dit biedt de bewoner volgende voordelen:

Thuisnetwerk verbonden met internet:
- De app kan gebruikt worden om gegevens over de opgemeten luchtkwaliteit uit het toestel te visualiseren en eventueel tijdelijk manueel het ventilatieniveau bij te sturen waar nodig.
- Automatische software updates
- De My-Lio end-user webportal is raadpleegbaar (rubriek 4.2).

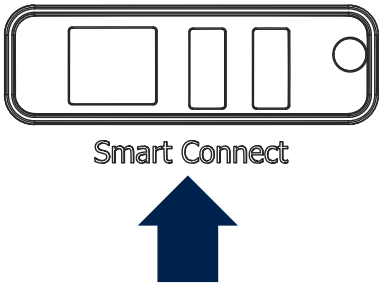

Thuisnetwerk niet verbonden met internet:
- De Flux+ Flat kan opgenomen worden in een smart home, om in een woonbeheersysteem met andere slimme toestellen te communiceren.

OPMERKING:
De Flux+ Flat werkt standaard steeds volledig autonoom, zelfs indien er geen verbinding is met het thuisnetwerk.

* privaat en beveiligd netwerk

4.1 • De Flux+ Flat aansluiten op het thuisnetwerk

4.1.1 • Mogelijke manieren om de Flux+ Flat te verbinden met het thuisnetwerk

4.1.1.1 • Netwerkkabel

Instructies: verbind de Flux+ Flat via netwerkkabel rechtstreeks met de router.

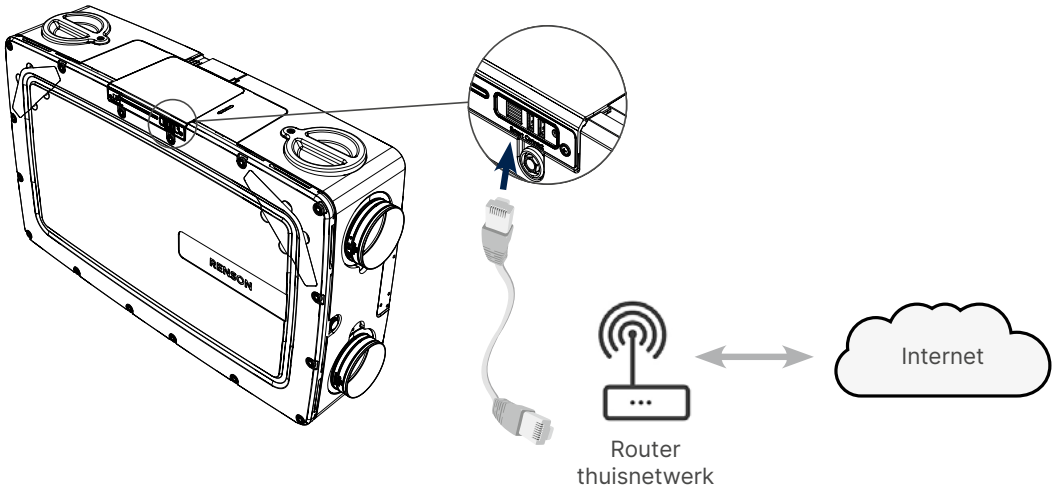

GEBRUIKER

4.1.1.2 • Ethernet-over-Power (EoP)

Instructies: verbind zowel de Flux+ Flat als de router via netwerkkabel met een powerline ethernet adapter.

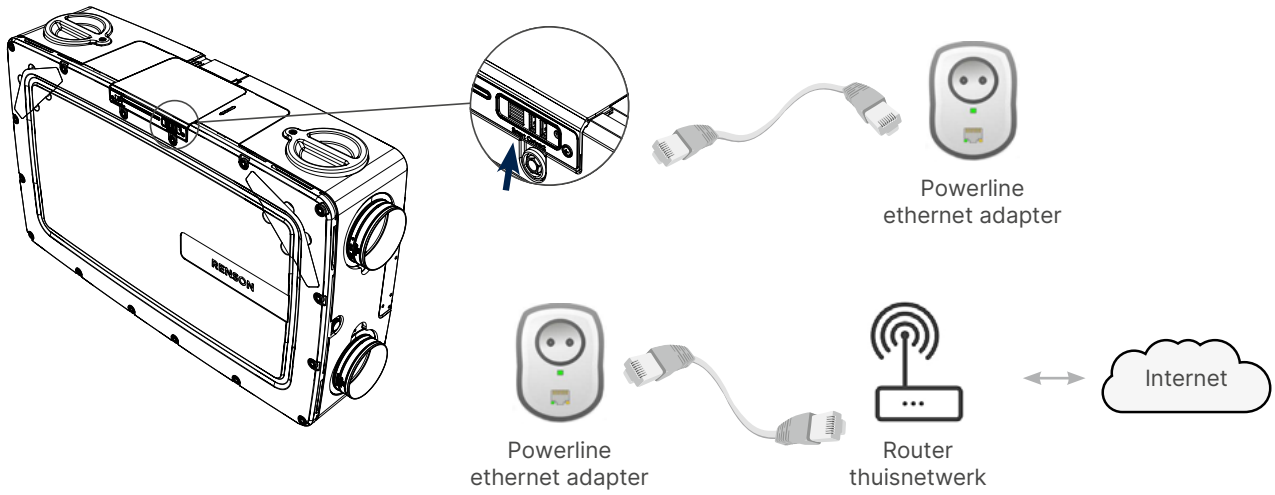

4.1.1.3 • Draadloze verbinding via de dongle

De Flux+ Flat is compatibel om verbonden te worden met beveiligde Wifi netwerken (WEP/WPA/WPA2). Instructies: plaats de Renson Wifi dongle in een USB-aansluiting naar keuze van de SmartConnect zone (voor zover die nog niet aangesloten is). De verdere instructies om de Flux+ Flat met het thuisnetwerk te verbinden gebeuren via de app (enkel mogelijk met 2.4 GHZ netwerk).

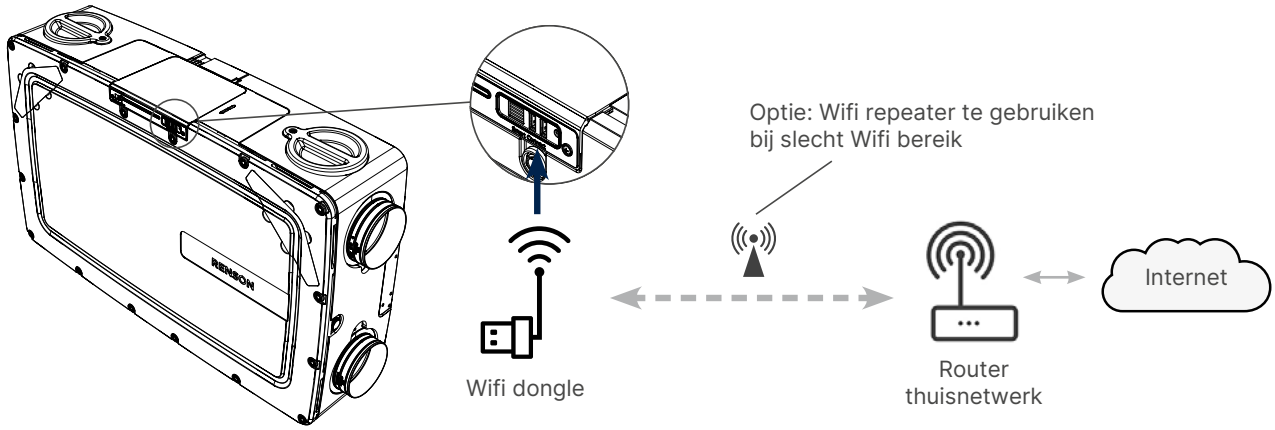

4.2 • My-Lio end-user webportal

De webportal kan geraadpleegd worden via de weblink https://user.my-lio.eu. Gebruik het account dat u hanteert voor de app, of registreer om een account aan te maken. De webportal geeft enkele details van de installatie weer. Daarnaast kan aangegeven worden of de Flux+ Flat zich in een huurwoning bevindt. Op die manier kan gespecificeerd worden tot welke data de huurder en verhuurder inzicht verkrijgen (zie rubriek 10).

4.3 • De Flux+ Flat in Smarthome

Wanneer de Flux+ Flat met het thuisnetwerk verbonden is, biedt dit de mogelijkheid om te communiceren met smart devices in woonbeheersystemen (domotica). De Flux+ Flat koppelen in woonbeheersystemen laat u toe om de actuele sensorwaarden uit te lezen en een hoger totaalcomfort in de woning te beleven.

5 • Bediening

De Flux+ Flat is een autonoom werkend toestel, maar de bewoner kan het ventilatieniveau manueel naar wens bijsturen. Dit kan op verschillende manieren gebeuren:
- Gratis Renson Ventilation App
- Externe schakelaar

Indien er meerdere bedieningen verbonden zijn met de Flux+ Flat, dan zal de Flux+ Flat telkens het ventilatieniveau / de mode aannemen van de bediening die laatst 'bediend' werd.

5.1 • Bedieningsfunctionaliteiten

Het bedieningspaneel laat toe met het toestel te communiceren via de drukknoppen, indien het toestel aangesloten is op het internet. Wij bevelen dit aan gezien de uitgebreide functionaliteit die hieraan gekoppeld is. Het toestel kan perfect benaderd worden via de app die te vinden is in de Play store of via Apple store. In dit hoofdstuk gaan we verder in op de fysieke bediening en de kleurcodes van de indicatieled.

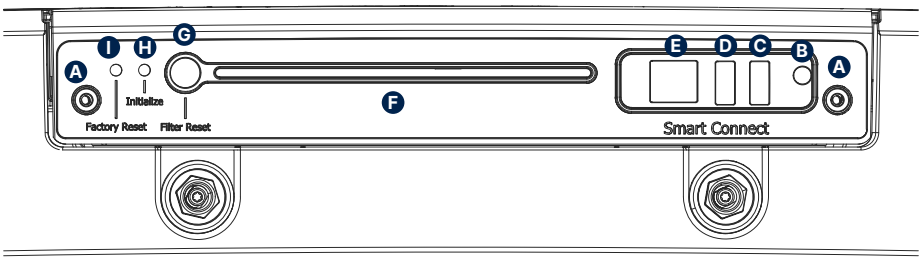

Pos.	Benaming	Functie
B	Smart Connect button/LED	• Indien deze knop kort ingedrukt wordt, stelt het toestel zich via de WiFi-dongle 4 uur in "Access Point mode". In deze mode kan u de app voor de installateur verbinden met het toestel. • Indien deze knop 5 tot 15 seconden wordt ingedrukt, zal de link tussen uw WiFi-dongle en uw gekoppelde netwerk verbroken worden. • Indien deze knop meer dan 15 seconden wordt ingedrukt, zal het toestel ontkoppeld worden van de mylio account waaraan hij op dat moment gekoppeld is. Neem een pen om de knop te kunnen indrukken.
C	USB-poort 2	Hier kan een WiFi-dongle ingeplugd worden om verbinding met het WiFi-netwerk te maken, of een Zigbee-dongle: zo kan er bijvoorbeeld gecommuniceerd worden met externe sensoren.
D	USB-poort 1	Idem als de andere poort. Hier kan een WiFi-dongle ingeplugd worden om verbinding met het WiFi-netwerk te maken, of een Zigbee-dongle: zo kan er bijvoorbeeld gecommuniceerd worden met externe sensoren.
E	Ethernet aansluiting	Om het toestel te verbinden met het LAN netwerk via een kabel. Indien een WiFi-dongle gebruikt wordt via USB poort 1 of 2 en de installateur het toestel verbond met het internet, is het niet nodig het toestel nog te verbinden met een vaste kabel. Indien mogelijk bevelen wij deze oplossing aan.
F	Status Led strip	Verandert van kleur in functie van de status van het toestel (voor meer uitleg over de verschillende kleurcodes, zie hieronder).
G	Filter reset/ Authorisatieknop (grote knop)	Na het reinigen van de filters dient u de filtermelding te resetten, dit doe je door 5 tot 15 seconden in te drukken. Deze grote knop wordt ook gebruikt om via de applicatie de authenticatie te voltooien.
H	Initializeknop	Initialize: deze mode kan enkel geactiveerd worden wanneer uw toestel succesvol gekalibreerd werd door gebruik te maken van de installateurs app. Deze knop is enkel te gebruiken door installateurs en ventilatieverslaggevers.
I	Resetknop	Reset naar de fabrieksinstellingen, wanneer de knop langer dan 15 seconden wordt ingedrukt. Deze knop is enkel te gebruiken door installateurs en ventilatieverslaggevers.

5.3 • Status Led strip

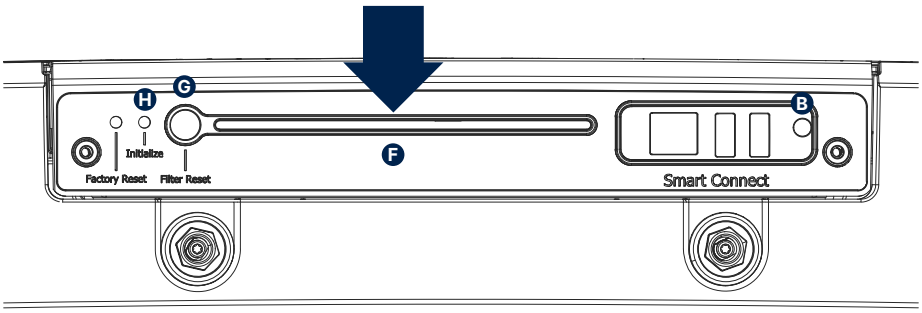

GROEN

Bij normale werking brandt de status led (F) continu groen.
Als de status Led (F) traag groen knippert wil dat zeggen dat het toestel nog niet gekalibreerd werd.
De inbedrijfstelling zal door de installateur gebeuren.

GEEL KNIPPEREN

De status Led (F) knippert snel geel. Dit is een indicatie dat de filters moeten worden gereinigd. Het reinigen/vervangen van filters wordt beschreven in rubriek 7.2. Hierna drukt u gedurende 5 seconden op de knop 'Filter Reset (G)' om aan te geven dat de filter correct is gereinigd, de filtermelding wordt automatisch gereset.

GEEL CONTINU

De status Led (F) brandt continu geel. Dit geeft aan dat er een probleem is opgetreden met het toestel. Kijk in de app op uw smartphone welke foutboodschap zich voordoet (zie Error rubriek 7.4) en contacteer uw installateur, indien nodig.

WIT

De status Led (F) brandt continu wit. Het toestel is aan het opstarten.
Nadien gaat de led even uit. Dit is het moment waarop de configuratie gecontroleerd wordt.
Let op: tijdens de opstartfase kan er geen verbinding gemaakt worden met uw toestel via de applicatie.

LICHTBLAUW

De status Led (F) knippert, om aan te geven dat u de authenticatie dient te voltooien. Druk op de Filter Reset/Authorisatieknop (G), daarna zal de led kortstondig continu branden. Dit geeft aan dat de authenticatie succesvol is voltooid

BLAUW

De status Led (F) brandt continu blauw. Dit wil zeggen dat de c-mode geactiveerd is en uw toestel op op zijn ingestelde nominale stand draait, om de debieten na te meten..

ROOD

De status Led (F) knippert traag rood. Dit geeft aan dat er een kritisch probleem is opgetreden met het toestel. Contacteer uw installateur.

6 • Begrippenlijst

- **Vraagsturing:** de Flux+ Flat controleert 24 uur per dag de luchtkwaliteit op CO_2, vocht, VOC's (geur). Het ventilatieniveau wordt hierbij op een intelligente manier volautomatisch bijgestuurd volgens het gekozen ventilatieprofiel en in functie van de gemeten luchtkwaliteit. Dit gebeurt op basis van sensoren.

- **Manual Mode:** de bewoner kan een bepaald ventilatieniveau (Boost/Relax) en duurtijd instellen. De Manual Mode overrulet de werking van de sensoren en alle andere instellingen.

- **Breeze functie:** wanneer in de zomer de buitentemperaturen overdag flink de hoogte in gaan, biedt de Flux+ Flat ondersteuning om 's nachts de frisse lucht binnen te laten. De Breezefunctie wordt actief om in alle ruimtes met verhoogd debiet de warme binnenlucht sneller af te voeren en zodoende de frissere buitenlucht aan te voeren. Op die manier draagt de Flux+ Flat bij tot een natuurlijke afkoeling van de woning.

- **Klokprogramma:** met het klokprogramma gebeurt de ventilatie niet vraaggestuurd. De bewoner stelt zelf in wanneer, waar en met welk ventilatieniveau hij wil ventileren volgens vooraf instelbare tijdstippen.

- **Silent setting:** de bewoner kan de Silent setting inschakelen gedurende een bepaalde tijdspanne (vb 's nachts). Hierbij wordt een reductiefactor, bijvoorbeeld 50%, toegepast op het gekozen ventilatieprofiel (dus op de waarde van het nominaal debiet).

- **Nominaalstand** (= C-mode of ontwerpstand): werking zonder vraagsturing, op nominaal ventilatieniveau (= nominale systeemdruk en alle kleppen op nominale stand). Deze mode kan gebruikt worden door de installateur en/of ventilatieverslaggever om debietsmetingen te doen aan elk extractierooster. Ventilatieniveau = manuele mode op 100%.

- **Minimumlevel:** bepaalt het minimum ventilatiedebiet.

7 • Onderhoud

De instructies om het toestel te onderhouden, beschreven in deze rubriek, kunnen uitgevoerd worden door de gebruiker, tenzij gespecifieerd dat dit door een vakman moet gebeuren. Om alle beschadiging en/of slijtage van het toestel te voorkomen, is het evenwel aanbevolen de volledige werking van het toestel periodiek (2-jaarlijks) te laten controleren door een erkende vakman. Defecten en beschadigingen die een veiligheidsrisico vormen moeten meteen verholpen worden door een erkende vakman.

OPGELET

Elke aan- en afzuig heeft 2 potentiële aansluitingen. Een aansluiting die niet in gebruik is, moet worden afgedicht met een dop in combinatie met een schroef. Alvorens het toestel te verlaten moet de installateur alle openingen hebben afgesloten met ofwel een buis, ofwel een dop in combinatie met een schroef.

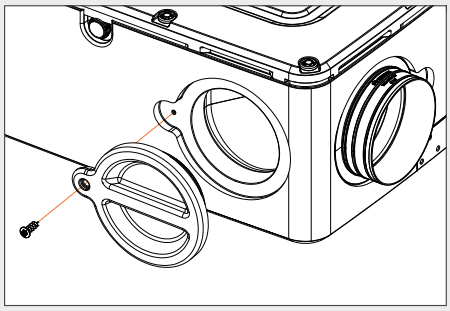

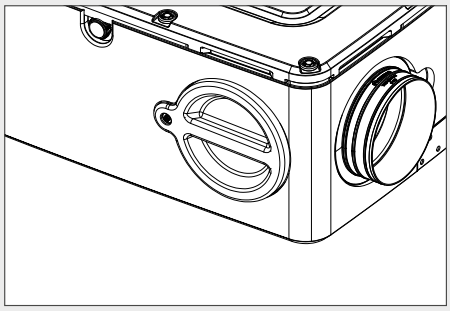

Na de installatie bevinden alle onderdelen die kunnen leiden tot persoonlijk letsel zich veilig in de behuizing. U kunt de behuizing alleen openen met gereedschap.

7.1 • Periodiciteiten

Het regelmatig vervangen van de filters vormt de basis voor een goed onderhoud van elk D systeem. Hiermee verzekert U zich ervan dat er geen onnodige contaminatie zal optreden in de relatief gevoelige warmtewisselaar. De ventilator is voorzien van onderhoudsvrije lagers en kan gedurende lange tijd probleemloos functioneren. Daarnaast blijft de efficiëntie en het energieverbruik op peil. Bijkomend zijn er nog andere werkzaamheden die moeten plaatsvinden zoals aangegeven in onderstaande tabel:

Onderdeel	Actie	Frequentie			
		M	3M	J	3J
Filters	Visuele inspectie	●			
	Stofzuigen		●		
	Vervangen			●	
Ventielen	Inspectie		●		
	Reinigen			●	
Condensafloop	Controleren			●	
Ventilatoren	Visuele inspectie			●	
	Reinigen (VAKMAN)				●
Warmtewisselaar	Visuele inspectie			●	
	Reinigen				●
Luchtkanalen	Inspectie (VAKMAN)			●	
	Reinigen (bacteriologisch) (VAKMAN)				●

7.2 • Reinigen en vervangen filters

Gebruik geen sprays, schuurmiddelen, afwasmiddelen, oplosmiddel of chloorhoudende reinigingsmiddelen. Die kunnen immers schade toebrengen aan het toestel. Reinig de Flux+ Flat met een vochtige doek en een beetje oplosmiddelvrije zeep.

U kunt de filters droog reinigen met een stofzuiger of vervangen. In beide gevallen moet u de filters verwijderen zoals hieronder aangegeven. Het vervangen van het filter moet gebeuren naar aanleiding van een filtermelding. Op die manier geeft het toestel aan dat het filter moet vervangen worden (zie rubriek 5.3 voor meer informatie over de filtermelding).

OPGELET

Zorg dat het toestel spanningsloos is. Hiervoor haalt U de stekker uit de wandcontactdoos, of schakelt u de automaat uit.

1. Verwijder de filterdeksels.

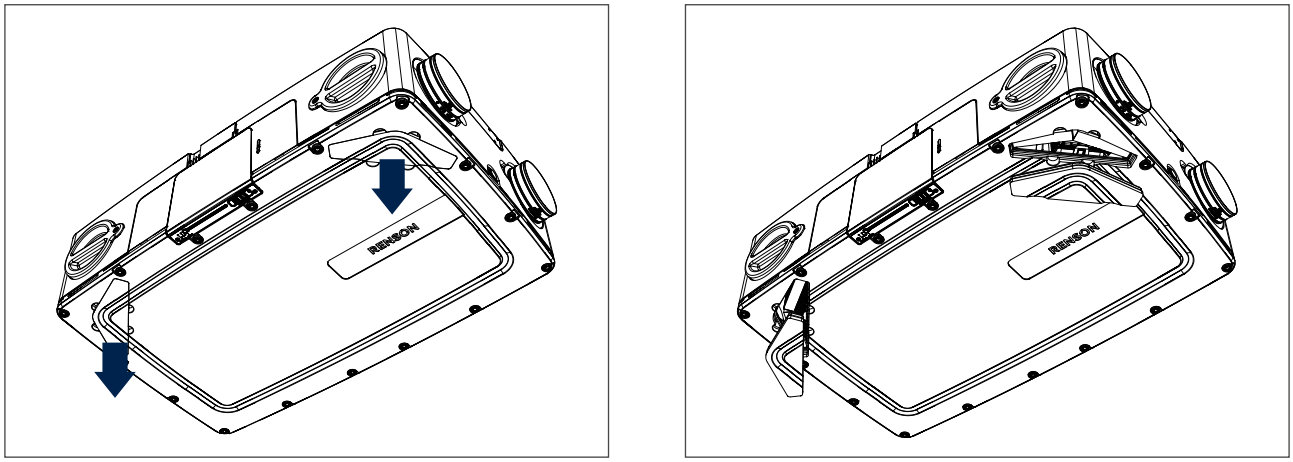

Verwijderen van de filterdeksels.

2. Vervang of reinig de filters, volgens de aangegeven onderhoudstermijnen (zie rubriek 7.1 Periodiciteiten). Zorg ervoor dat de filters correct gemonteerd zitten en dus verzonken zitten onder het niveau van het deksel alvorens de filterdeksels terug te monteren. Indien de filter hoger uitsteekt dan het deksel duw je de filter kapot bij het terugplaatsen van de filterdeksels.

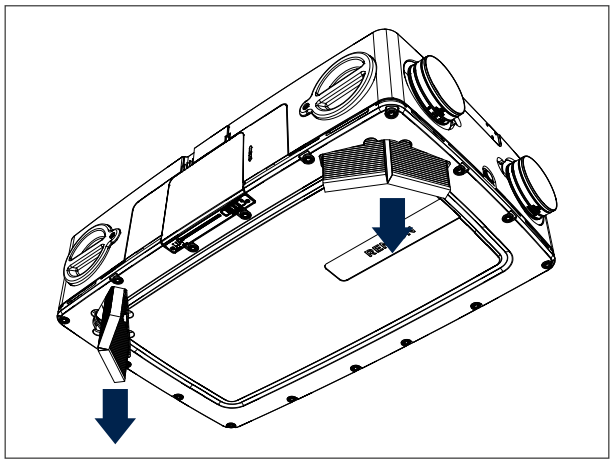

Het uitnemen van de filter om de filter te reinigen of te vervangen.

3. Reinig de filters met behulp van een stofzuiger. Als u de filters regelmatig stofzuigt, kan de filter tekenen van slijtage vertonen. Vervang in dit geval de filter om de correcte werking van het systeem te blijven garanderen.

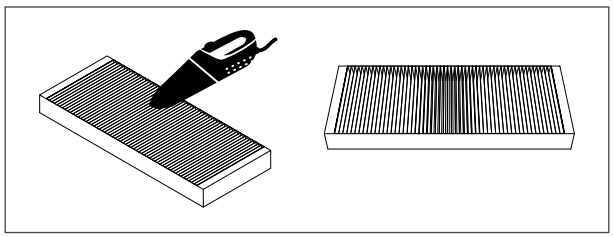

4. Plaats de filterdeksels terug als u zich ervan verzekerd hebt dat de filters juist op hun plaats zitten. De filters kunnen niet in de verkeerde richting geplaatst worden dankzij de gepatenteerde scharnierende filter. Een innovatie van Renson.

5. Druk 5 seconden op de grote knop (zie rubriek 7.4.2) om de filtermelding te resetten. Zo kan u weer zorgeloos van het toestel genieten.

7.3 • Reinigen van warmtewisselaar

U kunt de warmtewisselaar reinigen of vervangen. In beide gevallen moet u de procedure hieronder volgen om de warmtewisselaar te verwijderen.

OPGELET

Zorg dat het toestel spanningsloos is. Hiervoor haalt U de stekker uit de wandcontactdoos, of schakelt u de automaat uit.

1. Schroef het deksel los (16 moeren of doppen).

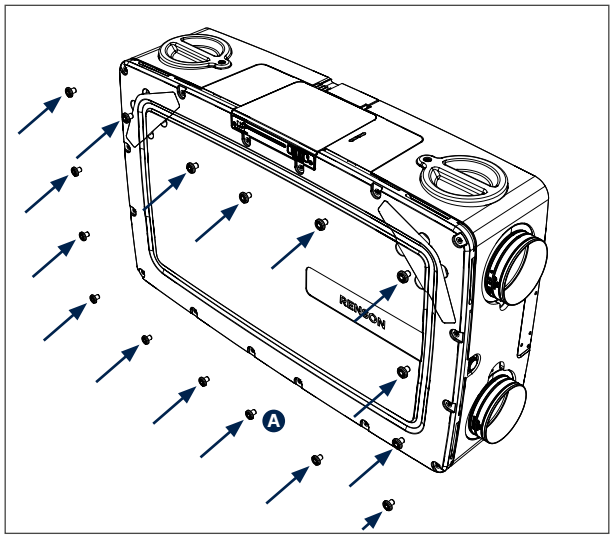

Maak alle 16 kunststof moeren of doppen (A) los alvorens het deksel te verwijderen.

2. Verwijder het deksel.

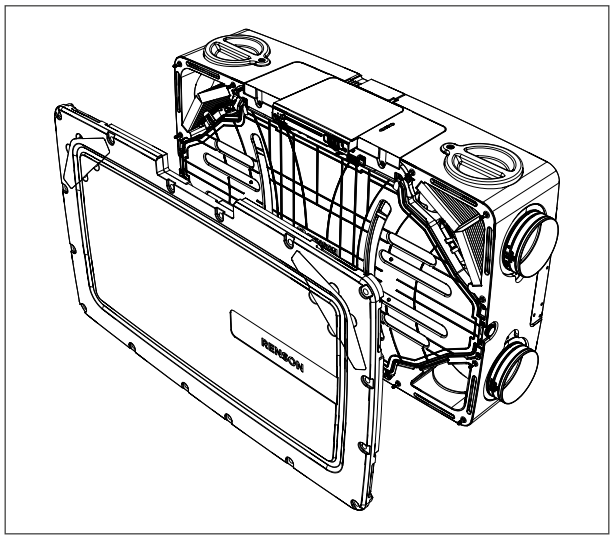

3. Schroef de lipjes (B) van de condensopvangschaal (C) één slag los en verdraai de lipjes een kwartslag.

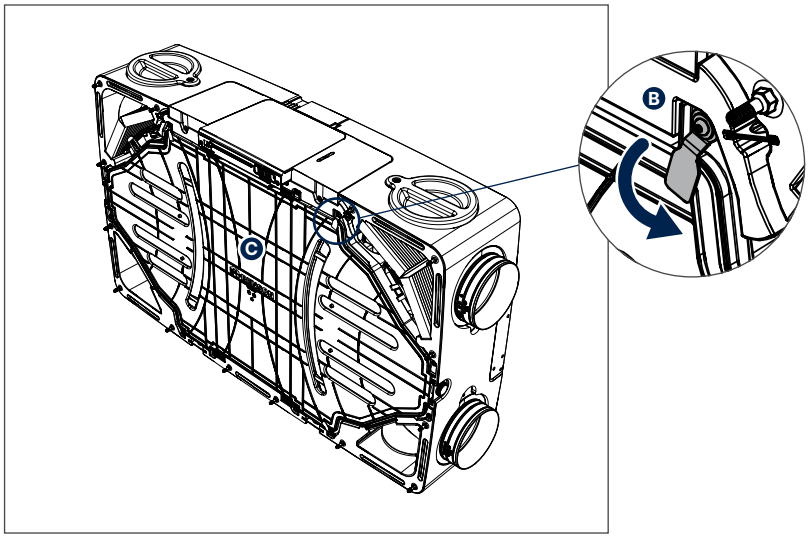

4. Verwijder de condensopvangschaal.

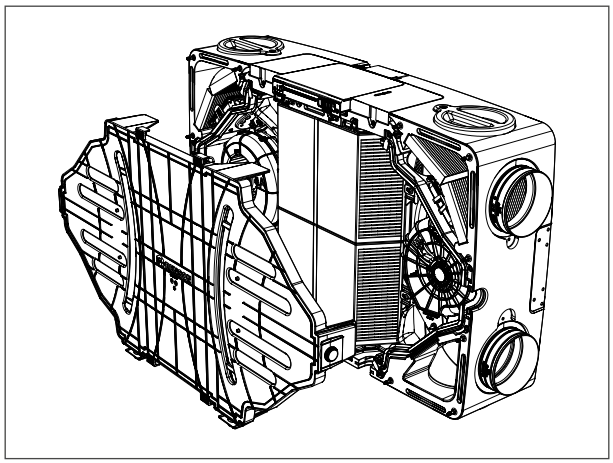

5. Schroef de vastzetklemmen van de warmtewisselaar (4 x) één slag los en schuif ze naar buiten.

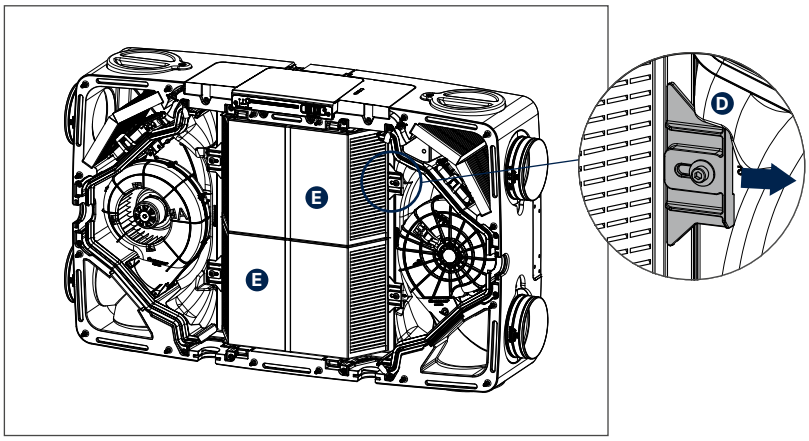

6. Verwijder de warmtewisselaar.

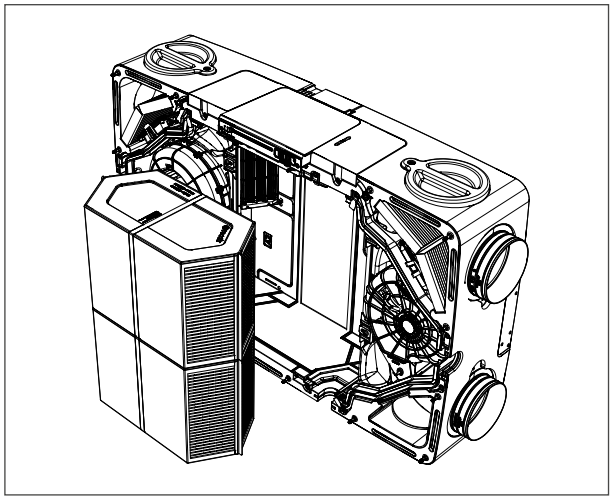

TIP

U kunt de warmtewisselaar vastnemen aan de groene riemen.

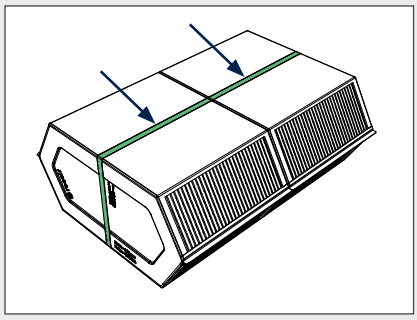

7. U kunt nu de warmtewisselaar reinigen met zuiver warm water (max. 40°C) en afwasmiddel. Gebruik in geen geval agressieve of oplossende schoonmaakmiddelen!

- Spoel de warmtewisselaar voldoende met schoon warm (max 40°C) water.

OPGELET

Schud het water uit de warmtewisselaar en laat deze drogen vooraleer terug in het toestel te plaatsen.

- Let er op dat u de warmtewisselaar in dezelfde positie terugplaatst

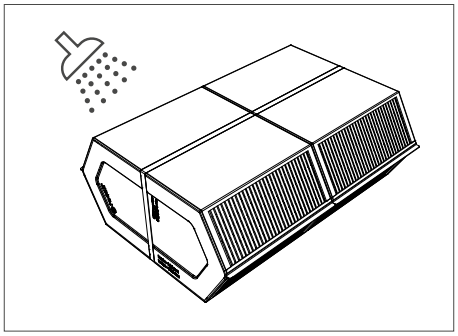

8. Plaats alle componenten terug in omgekeerde volgorde en sluit het toestel.

7.4 • Werking van het toestel

7.4.1 • Controle storingsmeldingen

Raadpleeg ‘Device failure’ in het tabblad Support van de Renson Ventilation App. De opgetreden storingen worden weergegeven, met de daarbijhorende instructie.

7.4.2 • Controle LED weergave

Bij normale werking moet de Main LED op de hoofdprint van de Flux+ Flat (continu) groen branden.

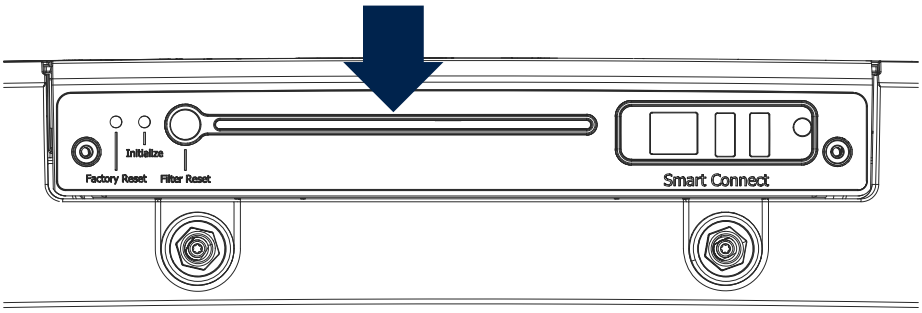

7.4.3 • Controle van de luchtkwaliteit/ventilatiedebiet

In de Renson Ventilation App kan de luchtkwaliteit, zowel de actuele status als de historiek (dag/week), geraadpleegd worden van alle ruimtes/zones.

8 • Documenten

8.1 • Productkaart 225 m³/h versie

Naam leverancier of het handelsmerk	Renson
Typeaanduiding	Flux+ 225 Flat
Energie-efficiëntieklasse	A+
SEC - warm klimaat	−19,12 kWh/m²a
SEC - gematigd klimaat	−44,50 kWh/m²a
SEC - koud klimaat	−84,20 kWh/m²a
Typologie	TVE
Aandrijving	variabele snelheid
Soort warmteterugwinningssysteem	recuperatief
Thermisch rendement	91%
Maximaal debiet	225 m³/h
Elektrisch ingangsvermogen van de ventilator-aandrijving, met inbegrip van eventuele motorregelingsinrichtingen, bij maximaal debiet	84 W
Geluidsvermogenniveau L_{WA}	44 dB(A)
Referentiedebiet	158 m³/h
Referentiedrukverschil	50 Pa
SPI	0,166 W/(m³/h)
Regelingstypologie	Plaatselijke behoeftegestuurde regeling
CTRL	0,65
Carry over	niet van toepassing
Mengpercentage TVE zonder luchtkanalen die niet zijn bedoeld om te zijn uitgerust met één overgangsstuk tussen luchtkanalen aan de zijde van ofwel de aangezogen ofwel de afgezogen lucht	niet van toepassing
Installatie-instructie regelbare toevoerverluchtingen	www.renson.eu
Link naar internetadres voor montage- & demontageinstructies	www.renson.eu
Uitsluitend voor eenheden zonder luchtkanalen: de gevoeligheid van de luchtstroom voor drukschommelingen bij +20Pa en -20Pa	niet van toepassing
Uitsluitend voor eenheden zonder luchtkanalen: de luchtdichtheid tussen binnen en buiten	niet van toepassing
AEC	132,8 kWh elektriciteit/a
AHS - koud klimaat	9222,0 kWh primaire energie/a
AHS - gematigd klimaat	4714,1 kWh primaire energie/a
AHS - warm klimaat	2131,7 kWh primaire energie/a

8.2 • Productkaart 275 m³/h versie

Naam leverancier of het handelsmerk	Renson
Typeaanduiding	Flux+ 275 Flat
Energie-efficiëntieklasse	A+
SEC - warm klimaat	−18,77 kWh/m²a
SEC - gematigd klimaat	−43,92 kWh/m²a
SEC - koud klimaat	−83,22 kWh/m²a
Typologie	TVE
Aandrijving	variabele snelheid
Soort warmteterugwinningssysteem	recuperatief
Thermisch rendement	89%
Maximaal debiet	275 m³/h
Elektrisch ingangsvermogen van de ventilator-aandrijving, met inbegrip van eventuele motorregelingsinrichtingen, bij maximaal debiet	106 W
Geluidsvermogenniveau L_{WA}	46 dB(A)
Referentiedebiet	193 m³/h
Referentiedrukverschil	50 Pa
SPI	0,178 W/(m³/h)
Regelingstypologie	Plaatselijke behoeftegestuurde regeling
CTRL	0,65
Carry over	niet van toepassing
Mengpercentage TVE zonder luchtkanalen die niet zijn bedoeld om te zijn uitgerust met één overgangsstuk tussen luchtkanalen aan de zijde van ofwel de aangezogen ofwel de afgezogen lucht	niet van toepassing
Installatie-instructie regelbare toevoerverluchtingen	www.renson.eu
Link naar internetadres voor montage- & demontageinstructies	www.renson.eu
Uitsluitend voor eenheden zonder luchtkanalen: de gevoeligheid van de luchtstroom voor drukschommelingen bij +20Pa en -20Pa	niet van toepassing
Uitsluitend voor eenheden zonder luchtkanalen: de luchtdichtheid tussen binnen en buiten	niet van toepassing
AEC	139,4 kWh elektriciteit/a
AHS - koud klimaat	9141,0 kWh primaire energie/a
AHS - gematigd klimaat	4672,7 kWh primaire energie/a
AHS - warm klimaat	2112,9 kWh primaire energie/a

9 • Service

9.1 • Service aanvraag

Neem contact op met een installateur die opgeleid werd door Renson en vermeld het garantienummer van uw toestel. Het garantienummer is terug te vinden op het toestel en op het garantieformulier. Het garantienummer is tevens te raadplegen in de app (via Settings → Installation details).

9.2 • Garantievoorwaarden gebruiker

De garantieduur bedraagt 2 jaar. De installatie en het onderhoud dienen te gebeuren volgens de instructies en volgens de regels van de kunst. Voor gedetailleerde garantievoorwaarden, consulteer onze website www.renson.eu.

Uitsluiting:
- Indringen van bouwvuil, het inspuiten van andere dan daarvoor geëigende producten, gebruiken van agressieve vloeistoffen of oplosmiddelen, gebreken als gevolg van onjuist of abnormaal gebruik, kleine onvolkomenheden in afwerking die geen afbreuk doen aan de deugdelijkheid, schade als gevolg van verf, schade als gevolg van doorboren, gebreken ten gevolge van ondeskundige reparatie door derden, spanningspieken op het stroomnet, blikseminslag, geweld of oorlogsomstandigheden.
- In de verpakking zit het garantiebewijs bijgevoegd. De installateur zal dit ingevuld bezorgen aan de bewoner

10 • Privacy Statement

10.1 • Gegevens uit de Flux+ Flat

Wanneer de Flux+ Flat verbonden is met het internet, verzamelt het toestel meetgegevens (via de sensoren in de Flux+ Flat) die kunnen geraadpleegd worden door Renson. Renson engageert zich om zorgvuldig en confidentieel met deze gegevens om te gaan. De nodige juridische documenten hieromtrent vindt u op www.renson.eu/privacy.

Op welke manier de meetgegevens opgeslagen worden, hangt af als er wel/geen account aangemaakt* wordt:
- Geen account aangemaakt: de gegevens van de Flux+ Flat worden maar beperkt in de tijd opgeslagen (zie www.renson.eu/privacy).
- Wel account aangemaakt: de gegevens worden voor een langere periode bijgehouden.

* Account aangemaakt = account aangemaakt waar de Flux+ Flat aan gekoppeld wordt (gebeurt bij opstart van de user app).

10.2 • Gegevenstoegang

Op een transparante manier willen we hier m.b.v. enkele concrete situaties toelichten hoe Renson met de verzamelde meetgegevens overweg gaat, wanneer de Flux+ Flat verbonden is met het internet;
- Geen account aangemaakt: de gegevens kunnen enkel geraadpleegd worden door Renson
- Wel account aangemaakt: naast Renson zijn er nog tot 2 betrokken partijen bij de gegevenstoegang:
  1. De eigenaar van de woning
  2. De bewoner van de woning.

10.2.1 • Situatie 1: bewoner = eigenaar

Verifieer via de webportal (rubriek 4.2) dat er geen ongewenste personen (andere accounts) gekoppeld zijn aan uw toestel, om te vermijden dat iemand ongewenst toegang heeft tot uw meetgegevens.

10.2.2 • Situatie 2: bewoner ≠ eigenaar (huur/verhuur situatie)

De meetgegevens die verzameld worden door de Flux+ Flat zijn persoonlijke gegevens van de bewoner, niet van de eigenaar. Renson voorziet een verschillend niveau van weergave van meetgegevens voor bewoner en eigenaar:

- De bewoner: kan alle meetgegevens met een bepaald interval (ongeveer 5 minuten) individueel opvragen, i.e. detailinformatie.
- De eigenaar: krijgt enkel een indicatie van de status per dag i.e. samengevatte informatie. De samengevatte informatie heeft als doel de eigenaar inzage te geven in het correct gebruik van de Flux+ Flat en structurele gezondheid van de woning.

Om ervoor te zorgen dat de privacy van de bewoner beschermd is, moet de eigenaar via de webportal (rubriek 4.2) aangeven dat de Flux+ Flat in een verhuurwoning staat.

- **Aanbeveling voor de bewoner (= huurder):**

  De huurder dient via zijn account in de webportal te controleren dat de verhuurder enkel als eigenaar (en niet als bewoner) toegang heeft tot de Flux+ Flat in de huurwoning. De verhuurder heeft niet het recht om toegang tot de detailinformatie te eisen (ook niet vb. via het huurcontract). Een verhuurder heeft echter wel het recht om toegang tot de samengevatte gegevens te eisen (vb. via het huurcontract). De huurder mag de verhuurder in dit geval niet zomaar de toegang tot deze samengevatte gegevens van de Flux+ Flat in de huurwoning ontzeggen.

- **Aanbeveling voor de eigenaar (verhuurder):**

  De verhuurder dient via zijn account in de webportal de Flux+ Flat aan te geven als toestel in een verhuurwoning. Op die manier krijgt de verhuurder de samengevatte informatie van de Flux+ Flat, zonder dat inbreuk gepleegd wordt op de privacy van de huurder. Eventueel kan de verhuurder in het huurcontract opnemen dat de huurders de samengevatte informatie hem niet ontzegd kunnen worden. Indien de verhuurder toegang heeft tot de detailinformatie van de Flux+ Flat die in een huurwoning actief is, zonder expliciete goedkeuring van de huurder, is de verhuurder in overtreding met de privacywetgeving (cfr Europese wetgeving GDPR).

OPMERKING

Iemand die fysiek toegang heeft tot het toestel, kan steeds alle gebruikers (= accounts) loskoppelen van een specifiek toestel.

Alle getoonde foto's zijn slechts ter illustratie en een momentopname van een gebruikssituatie.
Het werkelijke product kan variëren als gevolg van productaanpassing.
Renson® behoudt zich het recht voor technische wijzigingen in de hier besproken producten aan te brengen.
De meest recente brochures kan u downloaden op **www.renson.eu**

RENSON®

© 09/26 NEDERLANDS