Elektrische vorstbeveiliging • Protection antigel électrique
Elektrischen Frostschutz • Electric frost protection
Elektriskt frostskydd

14524

NL

Lees deze belangrijke informatie en de installatiehandleiding zorgvuldig door voordat u het toestel gaat opstarten. Deze snelstartgids bevat de meest essentiële zaken om de Renson externe vorstbeveiliging te installeren. Lees de algemene veiligheidsvoorschriften en de specifiek te nemen veiligheidsmaatregelen in de installatiehandleiding, alvorens de installatie te beginnen.

U kan de uitgebreide installatiehandleiding hier downloaden:

Veiligheid

Gebruik dit apparaat alleen voor het beoogde gebruik zoals beschreven in de installatiehandleiding.

- Het toestel is alleen geschikt voor residentieel gebruik. Het toestel is **NIET** geschikt voor industrieel gebruik.
- De installatie van de Renson externe vorstbeveiliging moet worden uitgevoerd volgens de algemene en plaatselijk geldende bouw-, veiligheids-en installatievoorschriften van gemeentelijke/stedelijke en/of andere instanties.

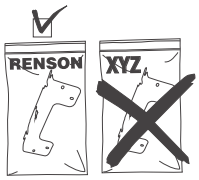

Gebruik enkel originele Renson-onderdelen

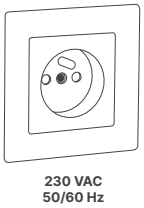

Toestel enkel geschikt voor aansluiting op 230 VAC – 50/60 Hz

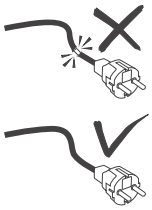

Gebruik geen beschadigd netsnoer

Te combineren met	Meegeleverd in de kit	Afbeelding
	Externe vorstbeveiligingsunit 1200W	
Flux+ Wall Compact	Aansluitkoppeling 1 x ø160-160	
Flux+ Flat	Flens 1 x ø150-160	
	Verdeelstekker	

RENSON® NV • Maalbeekstraat 10 • IZ 2 Vijverdam • B-8790 Waregem
Tel. +32 56 30 30 00 • info@renson.be • renson.net

Elektrische vorstbeveiliging • Protection antigel électrique
Elektrischen Frostschutz • Electric frost protection
Elektriskt frostskydd

14524

1 **Koppel het toestel los van de stroom.**

2

- De externe vorstbeveiliging dient te worden gemonteerd op de zijde **ODA** Outdoor air
- De positie hangt af van het toestel en van de keuze tussen een linkse en rechtse configuratie

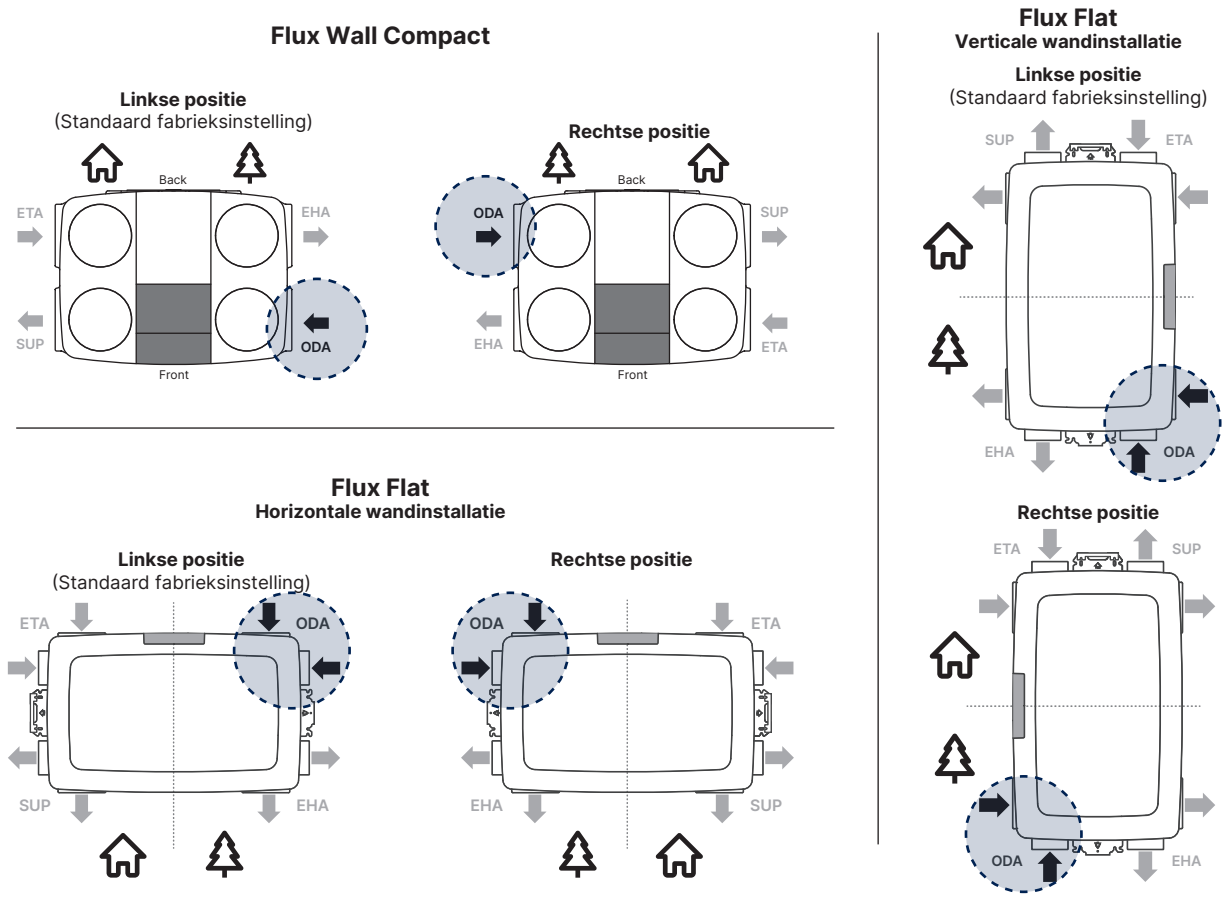

3

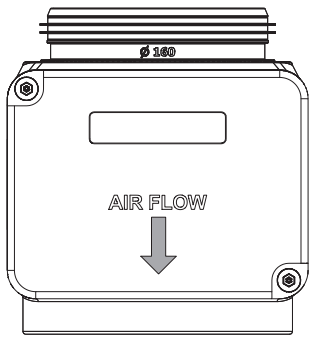

De pijl, met de richting van de airflow, die buiten op de behuizing staat moet steeds gerespecteerd worden.

4

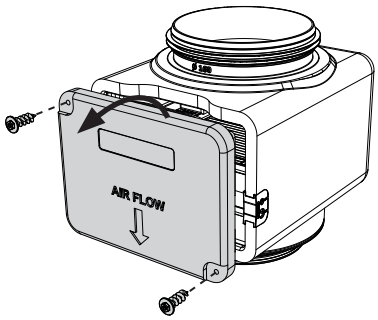

Neem het deksel van de behuizing.

! OPGELET

- Zorg bij montage dat de elektrische vorstbeveiliging voldoende ondersteund wordt.
- De module mag rechtstreeks op het toestel aangesloten worden, men dient geen tussenafstand te bewaren.

! OPMERKING

- Externe heater is niet te koppelen met een Flux Wall toestel

Elektrische vorstbeveiliging • Protection antigel électrique
Elektrischen Frostschutz • Electric frost protection
Elektriskt frostskydd

14524

5 De richting van de interne cassette:
pijl moet naar boven of horizontal staan .
Indien nodig kan de cassette gedraaid worden.

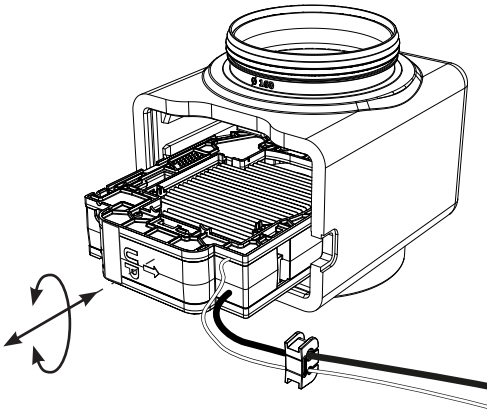

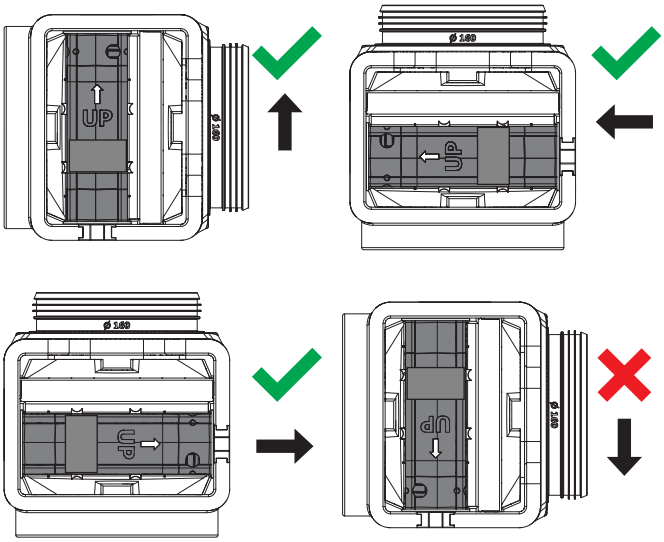

6

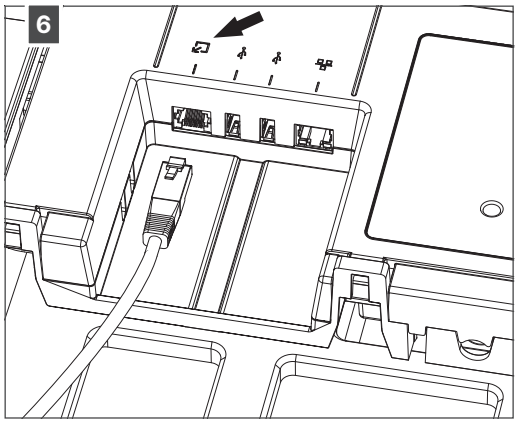

Plug de UTP-kabel in de daarvoor voorziene poort op de unit.

7

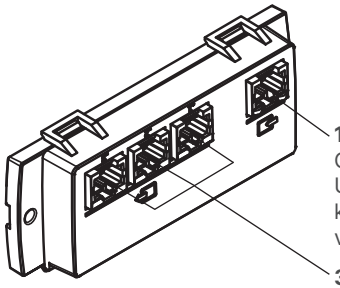

Optie: Indien men de 2-zone klep combineert met een externe vorstbeveiliging dan dient men de UTP-poorten uit te breiden met de klepcollector print (art.nr. 17071).

8

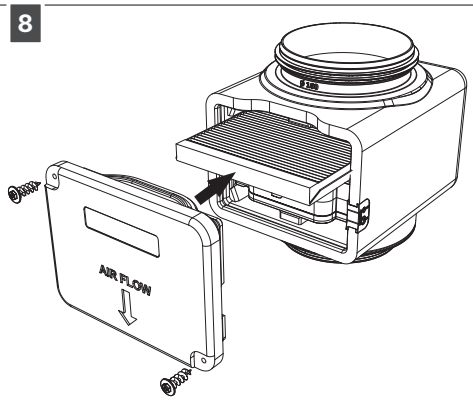

Optie: bescherm het verwarmingselement extra door de optionele filter te plaatsen (art.nr. 37368).

OPMERKING

Het Flux-toestel dient de softwareversie 2.7.3 of hoger te hebben.
Zo niet: Verbind het toestel met internet (UTP-kabel of wifi).
Of maak gebruik van de Renson installer app.
Het toestel update automatisch naar de nieuwste versie.

9 Schakel eerst de elektrische vorstbeveiligingsunit in (i.e. onder stroom zetten) vooraleer het ventilatietoestel in te schakelen. De vorst-beveiligingsunit zal automatisch worden gedetecteerd en zichzelf instellen.

Elektrische vorstbeveiliging • Protection antigel électrique
Elektrischen Frostschutz • Electric frost protection
Elektriskt frostskydd

14524

FR

Lisez attentivement ces informations importantes ainsi que le manuel d'installation avant de mettre l'appareil en marche. Ce guide de démarrage rapide contient les éléments essentiels pour installer la protection antigel externe Renson. Veuillez lire les consignes générales de sécurité et les mesures spécifiques à prendre dans le manuel d'installation avant de commencer l'installation.

Vous pouvez télécharger le guide d'installation complet ici :

Sécurité

N'utilisez cet appareil que pour l'usage prévu, tel que décrit dans le manuel d'installation.

- L'appareil est uniquement adapté à un usage résidentiel. L'appareil n'est **PAS** adapté à un usage industriel.
- L'installation de la protection antigel externe Renson doit être réalisée conformément aux réglementations générales et locales en matière de construction, de sécurité et d'installation des autorités communales/ municipales et/ou autres instances.

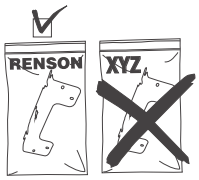

Utilisez uniquement des pièces Renson originales

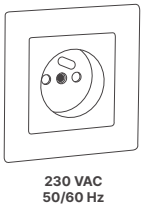

Appareil uniquement adapté pour une connexion à 230 VAC – 50/60 Hz

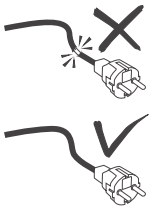

N'utilisez pas de cordon d'alimentation endommagé

À combiner avec	Inclus dans le kit	Image
	Unité de protection antigel externe 1200 W	
Flux+ Wall Compact	Raccord de connexion 1 x ø160-160	
Flux+ Flat	Bride 1 x ø150-160	
	Prise répartitrice	

Elektrische vorstbeveiliging • Protection antigel électrique
Elektrischen Frostschutz • Electric frost protection
Elektriskt frostskydd

14524

RENSON®

1 **Débranchez l'appareil de l'alimentation électrique.**

2

- La protection antigel externe doit être montée du côté **ODA** (air extérieur).
- La position dépend de l'appareil et du choix entre une configuration gauche ou droite.

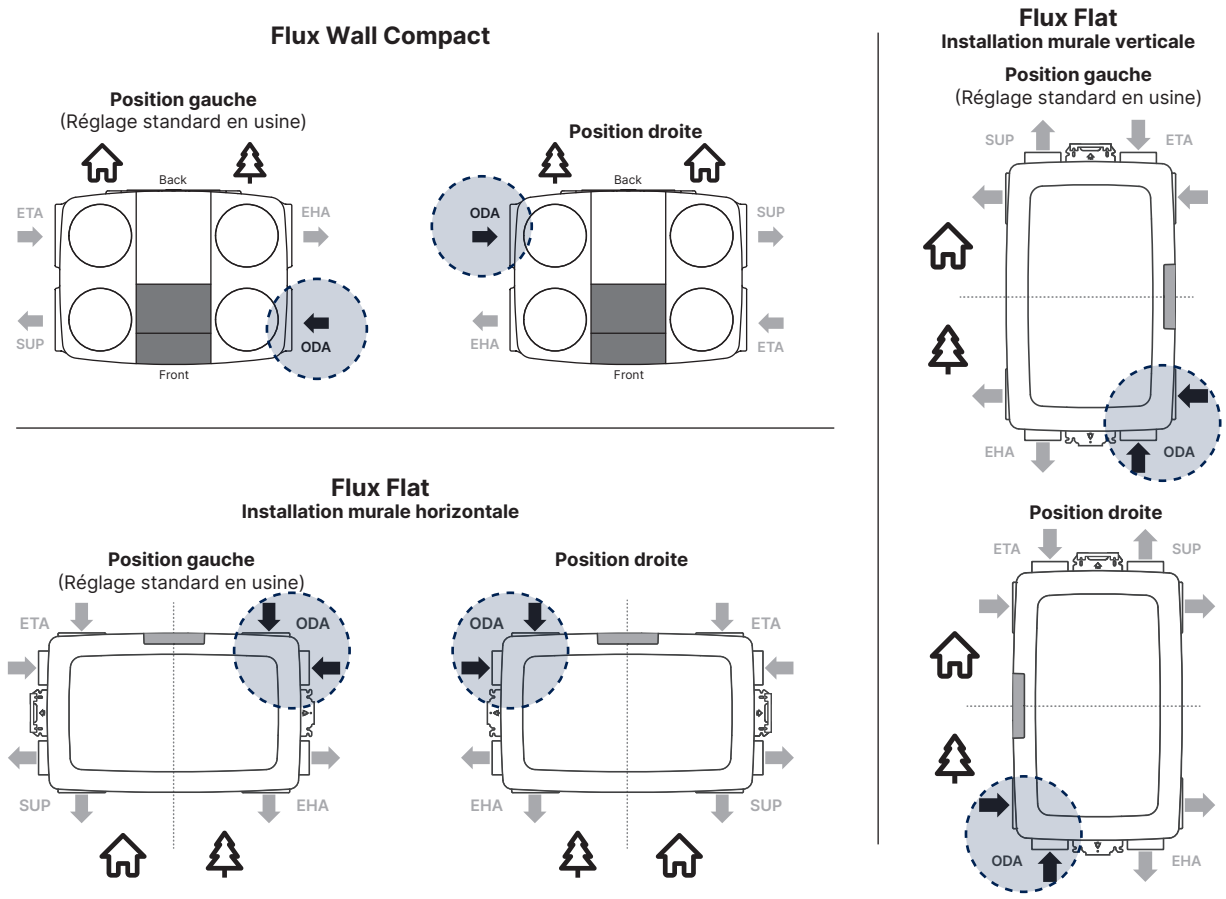

3

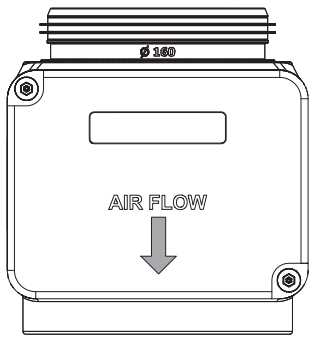

La flèche indiquant la direction du flux d'air sur l'extérieur du boîtier doit toujours être respectée.

4

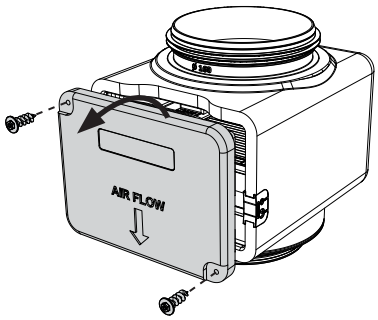

Retirez le couvercle du boîtier.

ATTENTION

- Lors du montage, assurez-vous que la protection antigel électrique est correctement soutenue.
- Le module peut être raccordé directement à l'appareil, il n'est pas nécessaire de maintenir un espace intermédiaire.

REMARQUE

- Le chauffage externe ne peut pas être raccordé à un appareil Flux Wall.

Elektrische vorstbeveiliging • Protection antigel électrique
Elektrischen Frostschutz • Electric frost protection
Elektriskt frostskydd

14524

5 L'orientation de la cassette interne :
la flèche doit être dirigée vers le haut ou être horizontale.
Si nécessaire, la cassette peut être tournée.

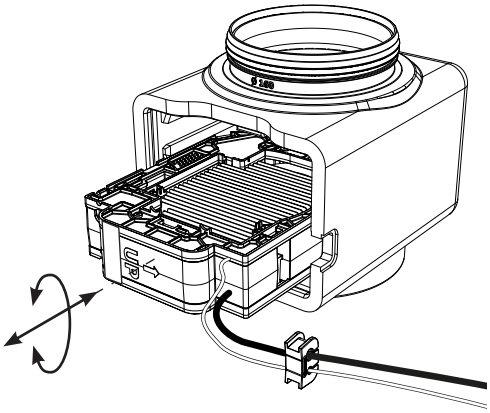

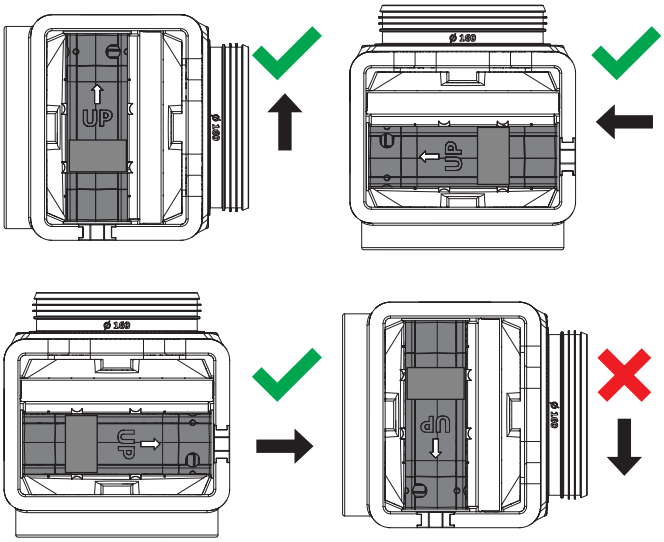

6

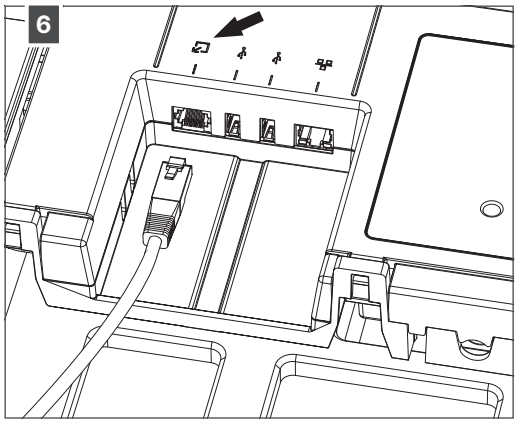

Branchez le câble UTP dans le port prévu à cet effet sur l'unité.

7

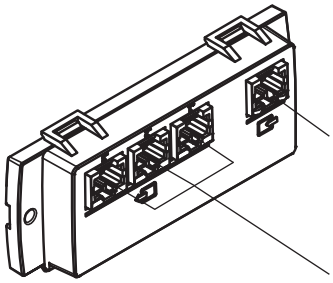

1 x entrée (avec LED)
Utilisez le câble UTP fourni de 0,5 m pour connecter la carte collecteur de vanne à l'unité

3 x sortie (sans LED)
Raccordez aux accessoires correspondants

Option : Si la vanne 2 zones est combinée avec une protection antigel externe, les ports UTP doivent être étendus avec la carte collecteur de vanne (réf. 17071).

8

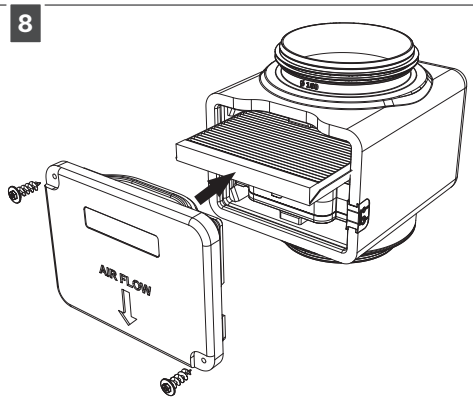

Option : Protégez davantage l'élément chauffant en installant le filtre optionnel (réf. 37368).

REMARQUE

L'appareil Flux doit disposer de la version logicielle 2.7.3 ou supérieure.
Sinon : Connectez l'appareil à Internet (câble UTP ou Wi-Fi).
Ou utilisez l'application Renson Installer. L'appareil se mettra automatiquement à jour vers la dernière version.

9 Mettez d'abord sous tension l'unité de protection antigel électrique (c'est-à-dire alimentez-la) avant de mettre en marche l'appareil de ventilation. L'unité de protection antigel sera automatiquement détectée et configurée.

Elektrische vorstbeveiliging • Protection antigel électrique
Elektrischen Frostschutz • Electric frost protection
Elektriskt frostskydd

14524

DE

Lesen Sie diese wichtigen Informationen und die Installationsanleitung sorgfältig durch, bevor Sie das Gerät in Betrieb nehmen. Diese Schnellstartanleitung enthält die wichtigsten Schritte zur Installation des externen Frostschutzes von Renson. Bitte lesen Sie die allgemeinen Sicherheitsvorschriften und die spezifischen Sicherheitsmaßnahmen in der Installationsanleitung, bevor Sie mit der Installation beginnen.

Sie können die ausführliche Installationsanleitung hier herunterladen:

Sicherheit

Verwenden Sie dieses Gerät nur für den vorgesehenen Zweck, wie in der Installationsanleitung beschrieben.

- Das Gerät ist nur für den Wohnbereich geeignet. Das Gerät ist **NICHT** für den industriellen Einsatz geeignet.
- Die Installation des externen Renson-Frostschutzes muss gemäß den allgemeinen und örtlich geltenden Bau-, Sicherheits- und Installationsvorschriften der kommunalen/städtischen und/oder anderer Behörden erfolgen.

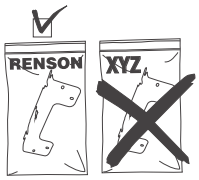

Verwenden Sie nur originale Renson-Teile

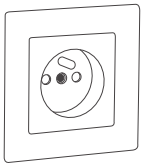

Gerät nur geeignet für den Anschluss an 230 VAC – 50/60 Hz

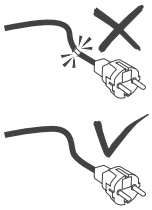

Verwenden Sie kein beschädigtes Netzkabel

Zu kombinieren mit	Im Lieferumfang enthalten	Abbildung
	Externe Frostschutzeinheit 1200 W	
Flux+ Wall Compact	Anschlusskupplung 1 x ø160-160	
Flux+ Flat	Flansch 1 x ø150-160	
	Verteilerstecker	

Elektrische vorstbeveiliging • Protection antigel électrique
Elektrischen Frostschutz • Electric frost protection
Elektriskt frostskydd

14524

RENSON®

1 **Trennen Sie das Gerät vom Stromnetz.**

2

- Der externe Frostschutz muss auf der **ODA**-Seite (Außenluft) montiert werden.
- Die Position hängt vom Gerät und von der Wahl zwischen einer linken und rechten Konfiguration ab.

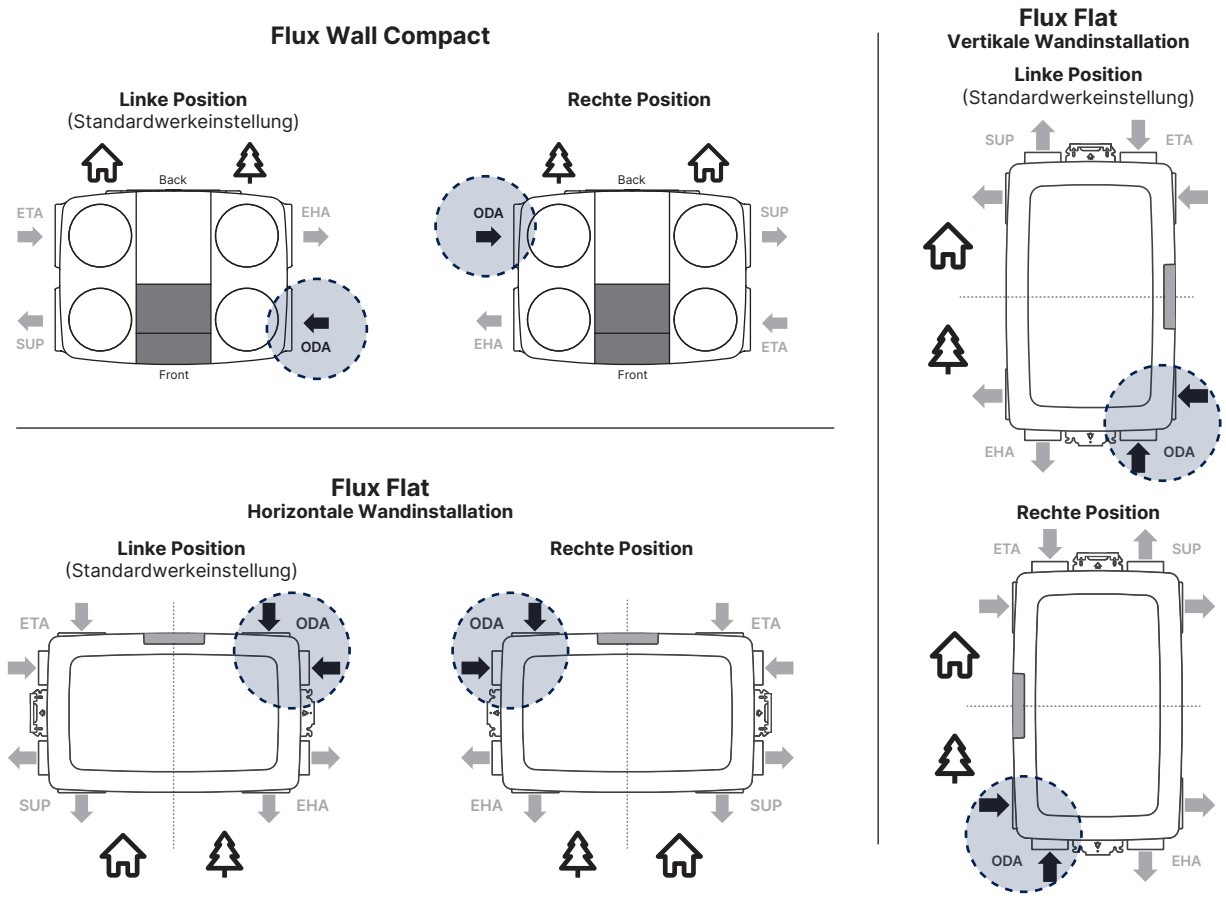

3

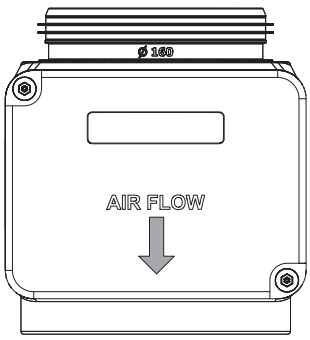

Der Pfeil, der die Luftstromrichtung auf der Außenseite des Gehäuses angibt, muss stets beachtet werden.

4

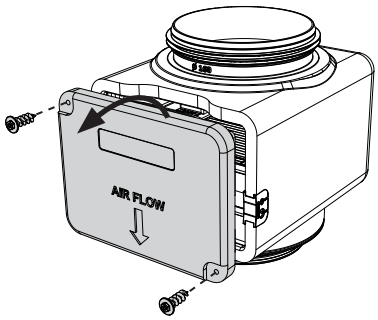

Nehmen Sie den Deckel vom Gehäuse ab.

ACHTUNG

- Achten Sie bei der Montage darauf, dass der elektrische Frostschutz ausreichend abgestützt wird.
- Das Modul darf direkt am Gerät angeschlossen werden; ein Zwischenabstand muss nicht eingehalten werden.

HINWEIS

- Externer Heizkörper kann nicht mit einem Flux Wall Gerät verbunden werden.

Elektrische vorstbeveiliging • Protection antigel électrique
Elektrischen Frostschutz • Electric frost protection
Elektriskt frostskydd

14524

5 Die Ausrichtung der internen Kassette:
Der Pfeil muss nach oben oder horizontal zeigen.
Falls erforderlich, kann die Kassette gedreht werden.

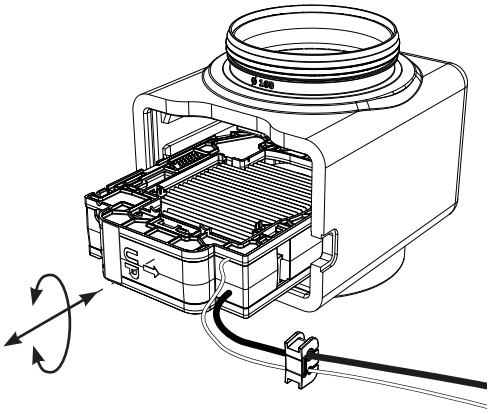

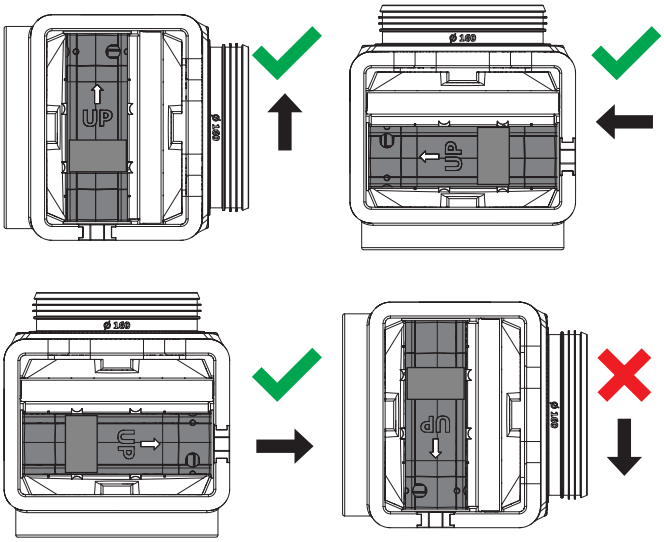

6

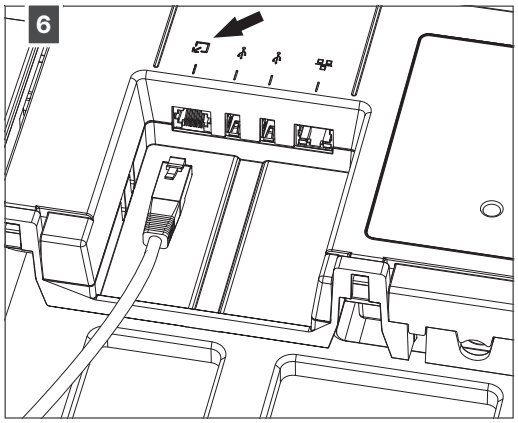

Stecken Sie das UTP-Kabel in den dafür vorgesehenen Anschluss am Gerät.

7

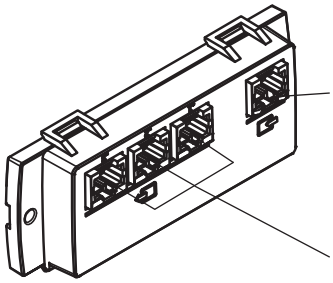

1 x Eingang (mit LED)
Verwenden Sie das mitgelieferte 0,5 m UTP-Kabel, um die Ventilsammler-Platine mit dem Gerät zu verbinden

3 x Ausgang (ohne LED)
Verbinden Sie mit den entsprechenden Zubehörteilen

Option: Wenn das 2-Zonen-Ventil mit einem externen Frostschutz kombiniert wird, müssen die UTP-Anschlüsse mit der Ventilsammler-Platine (Art.-Nr. 17071) erweitert werden.

8

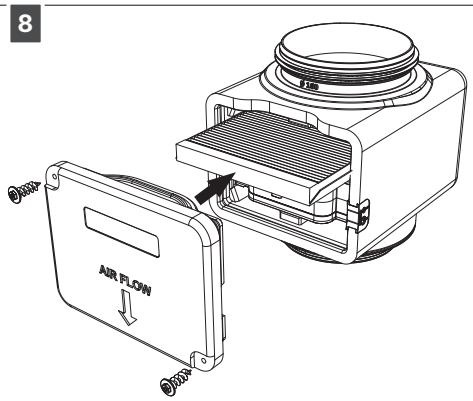

Option: Schützen Sie das Heizelement zusätzlich, indem Sie den optionalen Filter einsetzen (Art.-Nr. 37368).

HINWEIS

Das Flux-Gerät muss die Softwareversion 2.7.3 oder höher haben. Falls nicht: Verbinden Sie das Gerät mit dem Internet (UTP-Kabel oder WLAN). Oder verwenden Sie die Renson Installer App. Das Gerät aktualisiert sich automatisch auf die neueste Version.

9 Schalten Sie zuerst die elektrische Frostschutz-Einheit ein (d. h. unter Strom setzen), bevor Sie das Lüftungsgerät einschalten. Die Frostschutz-Einheit wird automatisch erkannt und eingestellt.

Elektrische vorstbeveiliging • Protection antigel électrique
Elektrischen Frostschutz • Electric frost protection
Elektriskt frostskydd

14524

EN

Read this important information and the installation manual carefully before starting up the device.
This quick start guide contains the most essential steps to install the Renson external frost protection.
Please read the general safety instructions and the specific safety measures in the installation manual before beginning the installation.

You can download the detailed installation manual here:

Safety

Use this device only for its intended purpose as described in the installation manual.

- The unit is suitable for residential use only. The unit is NOT suitable for industrial use.
- The installation of the Renson external frost protection must be carried out in accordance with the general and locally applicable building, safety, and installation regulations of municipal/city and/or other authorities.

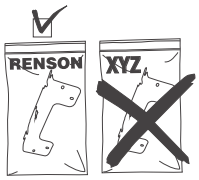

Use only original Renson parts

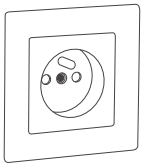

Device suitable only for connection to 230 VAC – 50/60 Hz

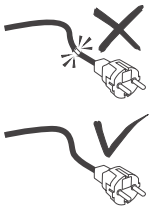

Do not use a damaged power cord

To be combined with	Included in the kit	Image
	External frost protection unit 1200 W	
Flux+ Wall Compact	Connection coupling 1 x ø160-160	
Flux+ Flat	Flange 1 x ø150-160	
	Splitter plug	

Elektrische vorstbeveiliging • Protection antigel électrique
Elektrischen Frostschutz • Electric frost protection
Elektriskt frostskydd

14524

1 **Disconnect the device from the power supply.**

2

- The external frost protection must be mounted on the **ODA** (Outdoor Air) side.
- The position depends on the unit and on the choice between a left-hand and right-hand configuration.

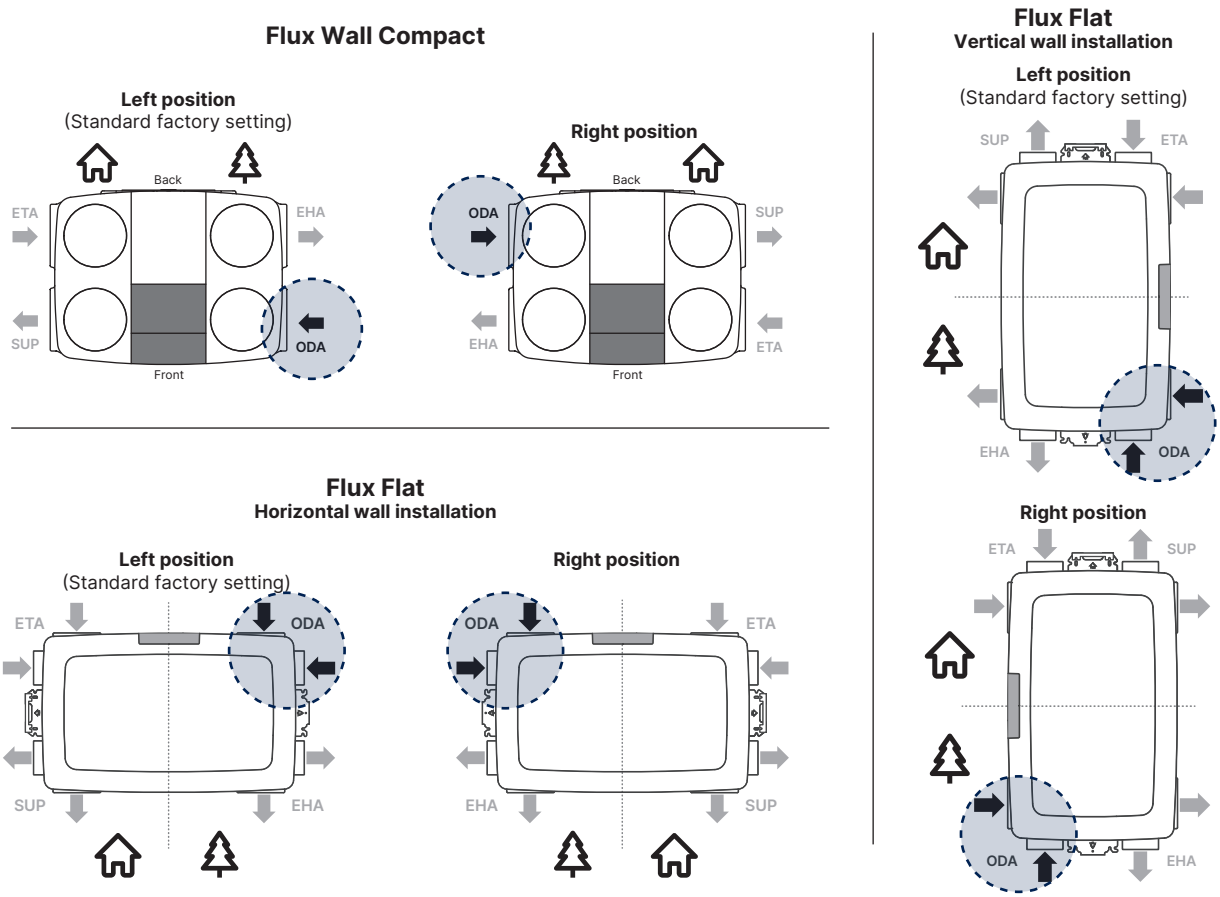

3

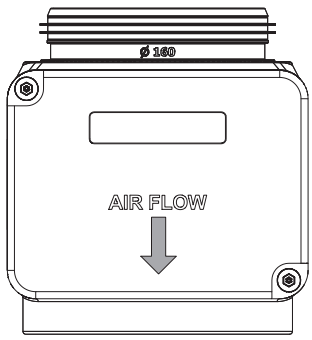

The arrow indicating the airflow direction on the outside of the casing must always be respected.

4

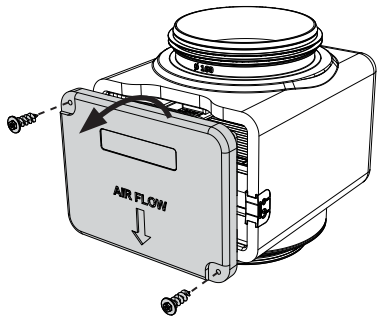

Remove the cover from the housing.

ATTENTION

- When mounting, make sure that the electric frost protection is adequately supported.
- The module may be connected directly to the unit; no spacing needs to be maintained.

NOTE

- External heater cannot be connected to a Flux Wall unit.

5 The direction of the internal cassette:
the arrow must point upwards or be horizontal.
If necessary, the cassette can be rotated.

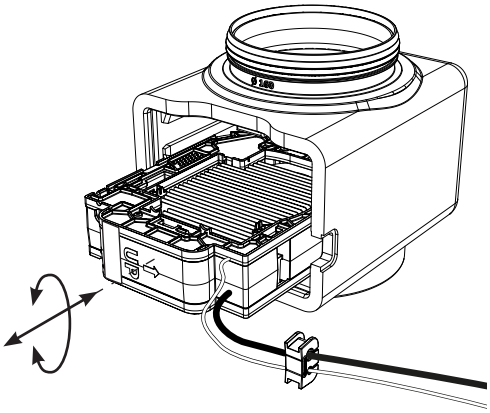

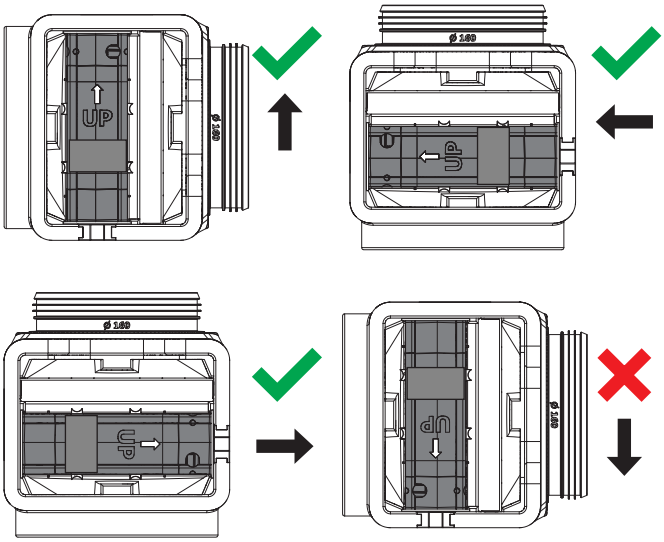

6

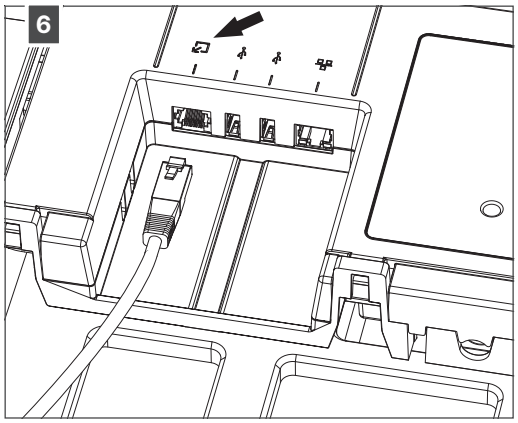

Plug the UTP cable into the designated port on the unit.

7

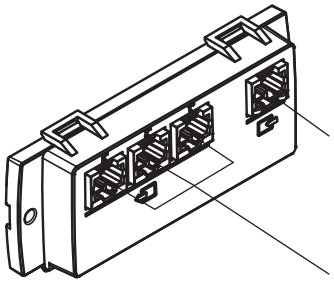

1 x input (with LED)
Use the supplied 0.5 m UTP cable to connect the valve collector board to the unit

3 x output (without LED)
Connect to the corresponding accessories

Option: If the 2-zone valve is combined with an external frost protection, the UTP ports must be expanded with the valve collector board (art. no. 17071).

8

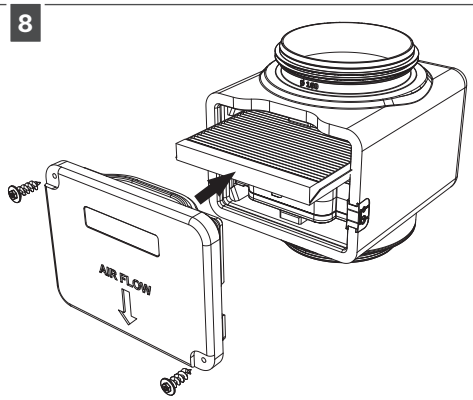

Option: Provide extra protection for the heating element by installing the optional filter (art. no. 37368).

NOTE

The Flux unit must have software version 2.7.3 or higher.
If not:
Connect the unit to the internet (UTP cable or Wi-Fi). Or use the Renson Installer app. The unit will automatically update to the latest version.

9 First switch on the electric frost protection unit (i.e., power it up) before switching on the ventilation unit.
The frost protection unit will be automatically detected and configured.

L0001831 01/26 NL/FR/DE/EN

Elektrische vorstbeveiliging • Protection antigel électrique
Elektrischen Frostschutz • Electric frost protection
Elektriskt frostskydd

14524

SE

Läs denna viktiga information och installationshandboken noggrant innan du startar enheten. Denna snabbstartguide innehåller de mest väsentliga momenten för installation av Renson extern frostskyddsenhet. Läs de allmänna säkerhetsföreskrifterna samt de specifika säkerhetsåtgärderna i installationshandboken innan installationen påbörjas

Du kan ladda ner den fullständiga installationshandboken via den angivna länken i dokumentationen :

Säkerhet

Använd denna enhet endast för avsett ändamål enligt beskrivningen i installationshandboken.

- Enheten är endast avsedd för bostadsbruk och är INTE lämplig för industriellt bruk.
- Installationen av Rensons externa frostskydd ska utföras i enlighet med gällande nationella och lokala byggföreskrifter, säkerhetsföreskrifter och installationsföreskrifter från kommunala och/eller andra behöriga myndigheter.

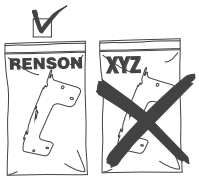

Använd endast originaldelar från Renson

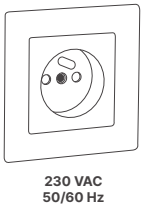

Enheten är endast avsedd för anslutning till 230 VAC – 50/60 Hz

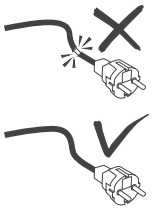

Använd inte en skadad nätkabel

Kan kombineras med	Ingår i satsen	Bild
	Extern frostskyddsenhet 1200 W	
Flux+ Wall Compact	anslutningskoppling 1 x ø160-160	
Flux+ Flat	fläns 1 x ø150-160	
	Fördelningskontakt	

Elektrische vorstbeveiliging • Protection antigel électrique
Elektrischen Frostschutz • Electric frost protection
Elektriskt frostskydd

14524

1 **Koppla ur enheten från strömmen.**

2
- Den externa frostskyddet ska monteras på sidan **ODA** (uteluft).
- Positionen beror på enheten och valet mellan vänster- eller högerkonfiguration.

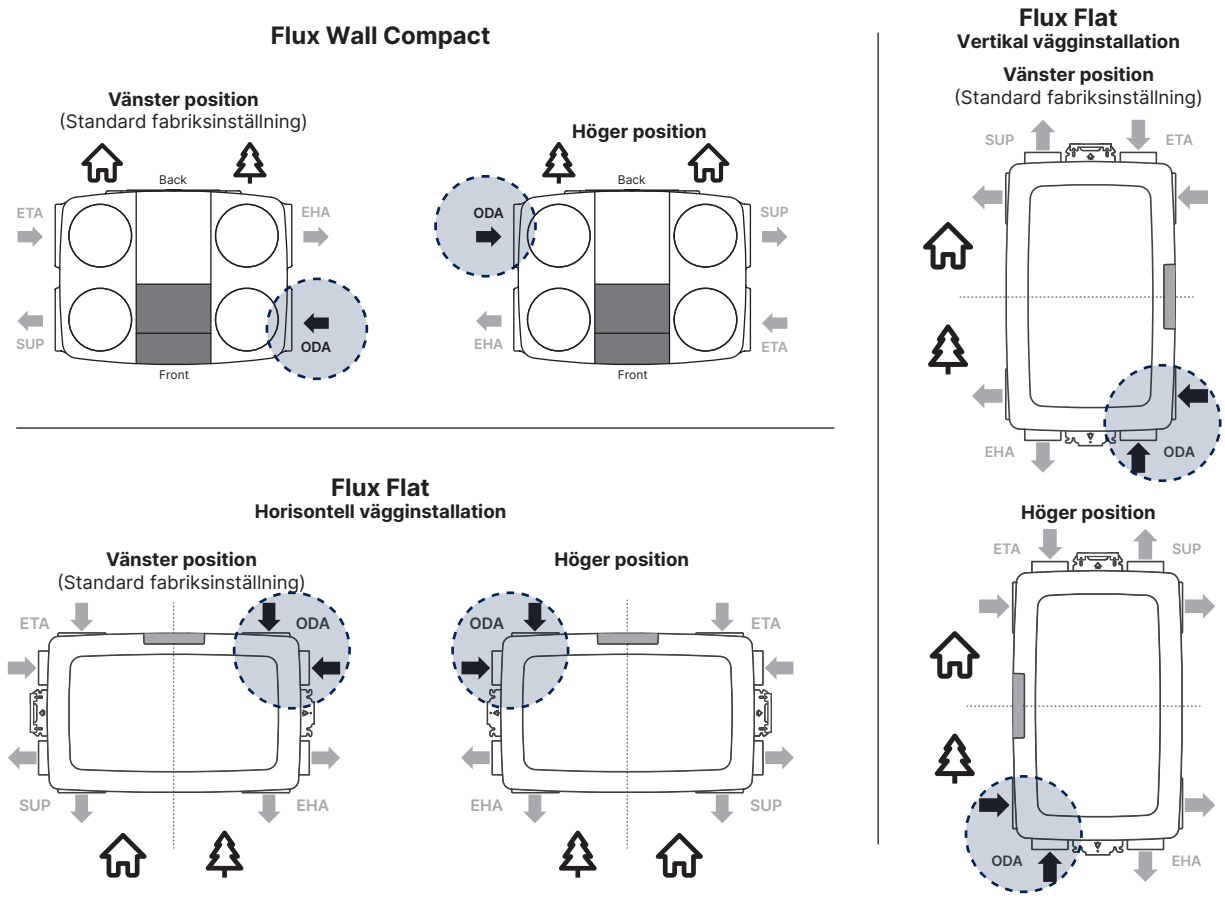

3

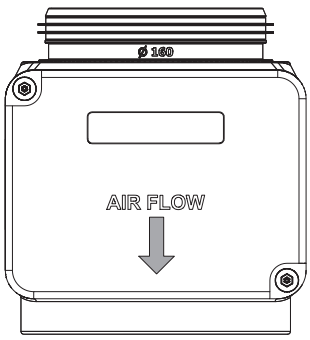

Pilen som visar luftflödesriktningen på utsidan av höljet måste alltid följas.

4

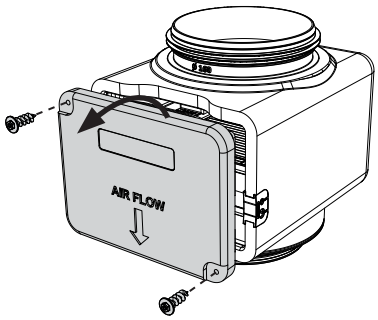

Ta bort locket från höljet.

! VARNING

- Vid montering, se till att det elektriska frostskyddet är ordentligt stödd.
- Modulen kan anslutas direkt till enheten; inget avstånd behöver hållas.

! ANMÄRKNING

- Extern värmare kan inte anslutas till en Flux Wall-enhet.

Elektrische vorstbeveiliging • Protection antigel électrique
Elektrischen Frostschutz • Electric frost protection
Elektriskt frostskydd

14524

5 Riktningen på den interna kassetten:
pilen måste peka uppåt eller vara horisontell.
Vid behov kan kassetten roteras.

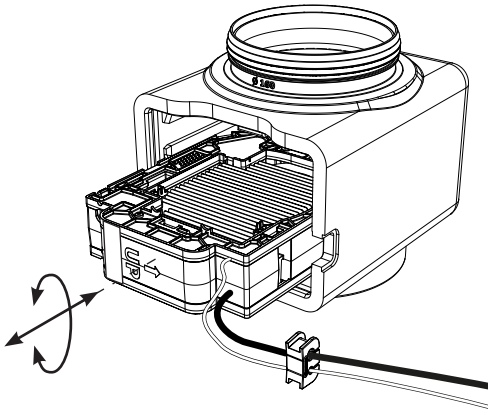

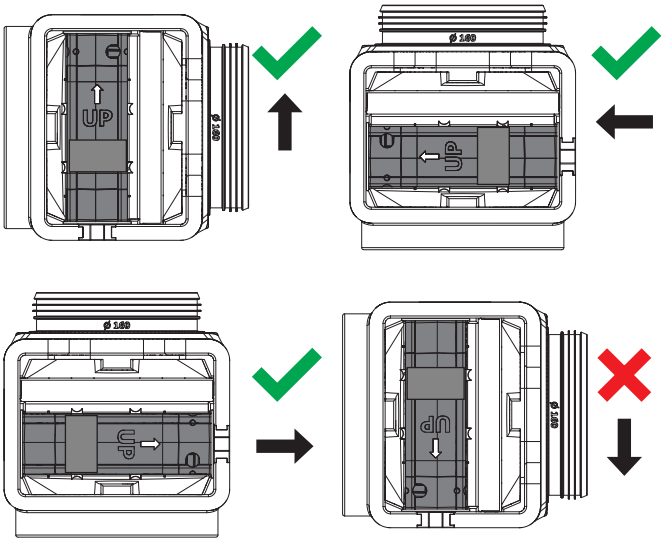

6

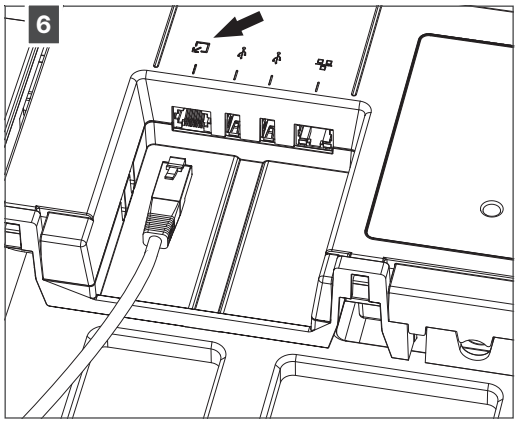

Anslut UTP-kabeln till den avsedda porten på enheten.

7

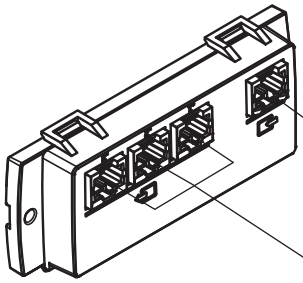

1 x ingång (med LED)
Använd den medföljande 0,5 m UTP-kabeln för att ansluta ventilkollektorkortet till enheten.

3 x utgång (utan LED)
Anslut till motsvarande tillbehör.

Tillval : Om 2-zonsventilen kombineras med ett externt frostskydd måste UTP-portarna utökas med ventilkollektorkortet (art.nr. 17071).

8

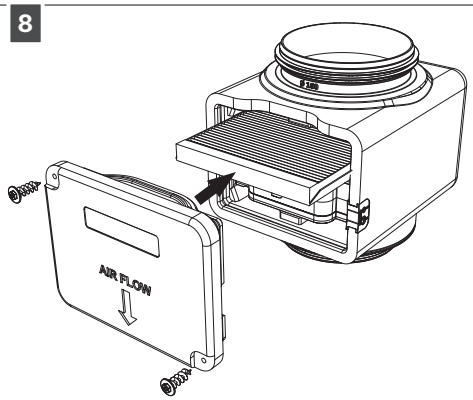

Alternativ: Ge extra skydd för värmeelementet genom att installera det valfria filtret (art.nr. 37368).

ANMÄRKNING

Flux-enheten måste ha programvaruversion 2.7.3 eller högre.
Om inte: Anslut enheten till internet (UTP-kabel eller Wi-Fi).
Eller använd Renson Installer-appen.
Enheten uppdateras automatiskt till den senaste versionen.

9 Slå först på den elektriska frostskyddsenheten (dvs. sätt den under ström) innan du slår på ventilationsenheten.
Frostskyddsenheten kommer automatiskt att upptäckas och konfigurera sig själv.

L0001831 03/26 NL/FR/DE/EN/SE

RENSON® NV • Maalbeekstraat 10 • IZ 2 Vijverdam • B-8790 Waregem
Tel. +32 56 30 30 00 • info@renson.be • renson.net